KMSP sp. z o.o.
ul. Słoneczna 1, 64-100 Leszno
NIP: 697-240-86-83
tel: 607-931-651
e-mail: m.kmsprojekt@gmail.com

EGZ. 1

PROJEKT BUDOWLANY

INWESTOR	GMINA ŚWIĘCIECHOWA ul. Ułańska 4 64-115 Święciechowa
OBIEKT	BUDOWA OŚWIETLENIA ULICZNEGO
ADRES OBIEKTU	Święciechowa dz. nr ewid. **281/1, 288/2, 289/2, 1006/1** jedn. ewid. 301305_2 Święciechowa obręb 0011 Święciechowa
KATEGORIA OBIEKTU	XXVI
BRANŻA	elektryczna
DATA	11.2025
PROJEKTANT	mgr inż. Marek ŻELAWSKI
ZAWARTOŚĆ	1) PROJEKT ZAGOSPODAROWANIA TERENU 2) PROJEKT ARCHITEKTONICZNO-BUDOWLANY 3) ZAŁĄCZNIKI DO PROJEKTU

Projekt objęty ustawą z dnia 4 lutego 1994 r. o prawie autorskim i prawach pokrewnych
(Dz.U. 1994 nr 24 poz. 83 z późn. zm.)

SPIS TREŚCI

1 PROJEKT ZAGOSPODAROWANIA TERENU 1

1.1. Oświadczenie projektanta 2

1.2. Uprawnienia i zaświadczenie o przynależności do WOIIB projektanta 3

1.3. Część opisowa 4

1.4. Część rysunkowa 6

Rysunek PZT – Projekt Zagospodarowania Terenu 6

2. PROJEKT ARCHITEKTONICZNO-BUDOWLANY 1

2.1. Oświadczenie projektanta 2

2.2. Uprawnienia i zaświadczenie o przynależności do WOIIB projektanta 3

2.3. Część opisowa 4

2.4. Część rysunkowa 5

Karta katalogowa słupa i fundamentu 5

3. ZAŁĄCZNIKI DO PROJEKTU ZAGOSPODAROWANIA TERENU 1

3.1. Decyzja o ustaleniu lokalizacji inwestycji celu publicznego 2

3.2. Uzgodnienie z Wójtem Gminy Święciechowa 7

3.3. Protokół z narady koordynacyjnej ZUD 9

3.4. Informacja do planu BIOZ 14

1 PROJEKT ZAGOSPODAROWANIA TERENU

INWESTOR	GMINA ŚWIĘCIECHOWA ul. Ułańska 4 64-115 Święciechowa
OBIEKT	BUDOWA OŚWIETLENIA ULICZNEGO
ADRES OBIEKTU	Święciechowa, dz. nr ewid. **281/1, 288/2, 289/2, 1006/1** jedn. ewid. 301305_2 Święciechowa obręb 0011 Święciechowa
KATEGORIA OBIEKTU	XXVI
BRANŻA	elektryczna

1.1. Oświadczenie projektanta

Ja niżej podpisany:

Marek ŻELAWSKI, zam. ul. Słoneczna 1, 64- 100 Leszno

po zapoznaniu się z przepisami ustawy z dnia 7 lipca 1994 – Prawo budowlane (ze zmianami), oświadczam, że projekt budowlany w zakresie projektu zagospodarowania terenu, opracowany dla:

GMINA ŚWIĘCIECHOWA
ul. Ułańska 4
64-115 Święciechowa

dotyczący:

BUDOWA OŚWIETLENIA ULICZNEGO

planowanego w:

dz. nr ewid. 281/1, 288/2, 289/2, 1006/1
jedn. ewid. 301305_2 Święciechowa, obręb 0011 Święciechowa

został sporządzony zgodnie z obowiązującymi przepisami oraz zasadami wiedzy technicznej.

PROJEKTANT:
mgr inż. Marek ŻELAWSKI
WKP/0161/POOE/14
specjalność instalacyjna

1.2. Uprawnienia i zaświadczenie o przynależności do WOIIB projektanta

Na podstawie art. 34 ust. 3da *Prawa budowlanego*, wymogu dołączenia kopii uprawnień budowlanych oraz zaświadczenia o wpisie na listę członków izby samorządu zawodowego, nie stosuje się do osób wpisanych do centralnego rejestru osób posiadających uprawnienia budowlane e-crub.gunb.gov.pl.

1.3. Część opisowa

1.3.1. Przedmiot zamierzenia

Przedmiotem inwestycji jest budowa oświetleniowej linii kablowej nn-0,4kV wraz z szafką oświetleniową oraz słupami oświetleniowymi m. Święciechowa, dz. 281/1, 288/2, 289/2, 1006/1.

1.3.2. Istniejący stan zagospodarowania terenu

Teren inwestycji obejmuje działki drogowe nr ewid. 281/1, 288/2, 289/2, 1006/1, stanowiące własność Gminy Święciechowa. Istniejącą infrastrukturę w rejonie przedsięwzięcia stanowią sieci wodociągowe, kanalizacyjne, , gazowe, telekomunikacyjne i elektroenergetyczne. Droga gminna jest gruntowa.

1.3.3. Projektowany stan zagospodarowania terenu

Dla inwestycji została wydana decyzja o ustaleniu lokalizacji inwestycji celu publicznego nr ZP.6733.23.2025 z dnia 04.09.2025. Proj. linia kablowa oświetleniowa, zostanie wyprowadzona z proj. szafki oświetleniowej, planowanej przy skrzyżowaniu ulic /Mórkowska/Śmigielska.

1.3.4. Zestawienie charakterystycznych parametrów zagospodarowania terenu

- długość linii kablowej – 208(232)m,
- wysokość słupów oświetleniowych – 7m,
- ilość słupów – 6szt.

1.3.5. Ograniczenia i zakazy w zabudowie wynikające z aktów prawa miejscowego

Na podstawie decyzji o ustaleniu lokalizacji inwestycji celu publicznego nr ZP.6733.23.2025 z dnia 04.09.2025, ustalono następujące zasady dotyczące:

1. funkcji zabudowy i zagospodarowania terenu:

Budowa oświetlenia ulicznego na części działek nr ewid. 1006/1, 289/2, 288/2, 281/1 w obrębie Święciechowa, powiat leszczyński, województwo wielkopolskie.

2. warunków i wymagań kształtowania ładu przestrzennego:
   1) Teren objęty decyzją zajmuje powierzchnię ok. 0,2ha.
   2) Linia zabudowy – nie dotyczy.
   3) Ustala się następujące parametry i wskaźniki kształtowania zabudowy oraz zagospodarowania terenu:
      a) linia kablowa oświetlenia ulicznego – długość do 400m,
      b) urządzenia towarzyszące – słupy oświetleniowe do 10szt.
3. ochrony środowiska, przyrody i krajobrazu:
   1) Teren objęty decyzją nie znajduje się na obszarach chronionych w myśl ustawy z dnia 16.04.2024 o ochronie przyrody (t.j. Dz.U. 2024, poz. 1478 ze zm.).
   2) Przedsięwzięcie nie wymaga uzyskania decyzji o środowiskowych uwarunkowaniach na podstawie ustawy z dnia 03.10.2008 o udostępnianiu informacji o środowisku i jego ochronie, udziale społeczeństwa w ochronie środowiska oraz o ocenach oddziaływania na środowisko (t.j. Dz.U. 2024, poz. 1112 ze zm.)
4. ochrony dziedzictwa kulturowego i zabytków oraz dóbr kultury współczesnej:
   1) Teren objęty wnioskiem znajduje się na obszarze objętym formą ochrony zabytków, o której mowa w art. 7 ustawy z dnia 23.07.2003 o ochronie zabytków i opiece nad zabytkami (t.j. Dz.U. 2024, poz. 1292 ze zm.).
   2) Działki nr ewid. 289/1, 2881/1, 281/1 zlokalizowane są w obszarze zespołu budowlanego i założenia urbanistycznego m. Święciechowa, wpisanego do rejestru zabytków pod nr 1210/A decyzją z dnia 16.07.1991.
   3) Na terenie przedmiotowej inwestycji zlokalizowane jest zaewidencjonowane stanowisko archeologiczne Święciechowa stan. 19 (AZP 64-23/66). Wszelkie prace budowlane naruszające struktury gruntu wymagają przeprowadzenia badań archeologicznych, na które należy uzyskać pozwolenie WWKZ na podstawie art. 36 ust. 1 pkt 5 ustawy o ochronie zabytków i opiece nad zabytkami.
   4) Zgodnie z art. 36 ust. 1 pkt 1 ustawy z dnia 23.07.2023 o ochronie zabytków i opiece nad zabytkami (Dz.U. 2024, poz. 1292) realizacja obiektów wymaga pozwolenia Wojewódzkiego Konserwatora Zabytków w formie decyzji administracyjnej.

5. obsługi w zakresie infrastruktury technicznej:

Podłączenie do istniejącego układu elektroenergetycznego.

6. Obsługi w zakresie komunikacji:

Nie dotyczy.

7. ochrony interesów osób trzecich:
   1) Planowana inwestycja nie może wprowadzać do powietrza, wody i gleby uciążliwości w postaci hałasu, wibracji, zakłóceń elektrycznych i promieniowania oraz zanieczyszczeń powietrza, wody i gleby.
   2) Planowana inwestycja nie może pozbawiać:
      a) dostępu do drogi publicznej,
      b) możliwości korzystania z wody, kanalizacji, energii elektrycznej i cieplnej oraz ze środków łączności,
      c) dostępu światła dziennego do pomieszczeń przeznaczonych na pobyt ludzi.
8. granic i sposobów zagospodarowania terenów lub obiektów podlegających ochronie, ustalonych na podstawie odrębnych przepisów, w tym terenów górniczych, a także narażonych na niebezpieczeństwo powodzi oraz zagrożonych osuwaniem mas ziemnych:

Teren objęty decyzją nie znajduje się na terenie górniczym, narażonym na niebezpieczeństwo powodzi oraz zagrożonym osuwaniem mas ziemnych, nie jest także terenem podlegającym ochronie, ustalonym na podstawie odrębnych przepisów.

1.3.6. Wpływ eksploatacji górniczej

Inwestycja leży poza terenami eksploatacji górniczej.

1.3.7. Informacje o charakterze, cechach istniejących i przewidywanych zagrożeń dla środowiska oraz higieny i zdrowia ludzi

Nie dotyczy.

1.3.8. Warunki ochrony przeciwpożarowej

Zgodnie z §3 rozporządzenia Ministra Spraw Wewnętrznych i Administracji z dnia 17.09.2021 (Dz.U. 2021, poz. 1722) - brak konieczności uzgodnienia z rzeczoznawcą do spraw ochrony ppoż.

1.3.9. Inne niezbędne dane wynikające ze specyfiki, charakteru i stopnia skomplikowania obiektu budowlanego

Zgodnie z Rozporządzeniem Ministra transportu, budownictwa i gospodarki morskiej z dnia 25.04.2012 warunki gruntowe określa się jako proste, natomiast kategorię geotechniczną obiektu jako pierwszą.

1.3.10. Obszar oddziaływania

Obszar oddziaływania projektowanego obiektu mieści się w całości na działkach, na których został zaprojektowany, zgodnie z przepisami odrębnymi wprowadzającymi związane z tym obiektem ograniczenia w zagospodarowaniu, w tym zabudowy, tego terenu, przywołanymi w art. 3 pkt. 20 ustawy Prawo budowlane. (Dz.U. 1994 poz. poz. 414 z późn. zm.), z uwzględnieniem rozporządzeń:

- Rozporządzenie Ministra Infrastruktury z dnia 12.04.2002 r. w sprawie warunków technicznych, jakim powinny odpowiadać budynki i ich usytuowanie (Dz.U. 2002 nr 75, poz. 690 ze zm.).
- Rozporządzenie Ministra Energii z dnia 28 sierpnia 2019 r. w sprawie bezpieczeństwa i higieny pracy przy urządzeniach energetycznych (Dz.U. 2019 poz. 1830 ze zm.).

Zasięg oddziaływania przedsięwzięcia będzie zamykać się w granicach działek objętych opracowaniem i nie będzie w sposób znaczący oddziaływał na tereny/działki przyległe.

PROJEKTANT:

mgr inż. Marek ŻELAWSKI

WKP/0161/POOE/14

specjalność instalacyjna

Poświadczam, że niniejszy dokument został opracowany w wyniku wykonania prac geodezyjnych, których rezultaty zawiera operat techniczny pozytywnie zweryfikowany przez organ służby geodezyjnej. Jednocześnie informuję, że jestem świadomy odpowiedzialności karnej za złożenie fałszywego oświadczenia.

Identyfikator zgłoszenia prac geodezyjnych	GD.6640.1520.2025
Organ służby geodezyjnej, który otrzymał zgłoszenia	Starosta Leszczyński
Numer oraz data sporządzenia dokumentu zawierającego wynik pozytywnej weryfikacji	GD.6640.1520.2025_46255 z dnia 02.10.2025 r.
Wykonawca prac geodezyjnych	Usługi Geodezyjno – Kartograficzne Wiesław Ławecki ul. Jana Dekana 16, 64 – 100 Leszno
Imię i nazwisko, numer uprawnień zawodowych oraz podpis kierownika prac	Wiesław Ławecki uprawnienia zawodowe numer 13708

MAPA DO CELÓW PROJEKTOWYCH

Skala 1 : 500

Oznaczenie kancelaryjne zgłoszenia pracy geodezyjnej		GD.6640.1520.2025
Nazwa miejscowości		ŚWIĘCIECHOWA
Jednostka ewidencyjna	nazwa – identyfikator	Święciechowa – 301305_2.
Obręb ewidencyjny	nazwa – identyfikator	Święciechowa – 0011
Działka nr		281/1, 288/2, 289/2, 1006/1
Nazwa układu współrzędnych	Prostokątnych płaskich	2000/18
	Układu wysokości	PL-EVRF2007-NH
Oznaczenie granic obszaru, który był przedmiotem aktualizacji		— — — —
Data opracowania mapy		26.09.2025

USŁUGI GEODEZYJNO-KARTOGRAFICZNE
Wiesław Ławecki
64-100 Leszno, ul. Jana Dekana 16
tel. 65 526 [illegible]
Regon 411[illegible] NIP 698-188-12-83
Nazwa/imię nazwisko wykonawcy
Podpis osoby reprezentującej wykonawcę

GEODETA UPRAWNIONY
Wiesław Ławecki
upr. nr 13708 MGPiB
imię i nazwisko kierownika prac geodezyjnych

Nie wyklucza się istnienia w terenie innych nie wykazanych na niniejszej mapie urządzeń podziemnych, które nie były zgłoszone do inwentaryzacji lub o których brak jest w danych archiwalnych

proj. złącze ZK1x-1P (zakres Enea Operator)

proj. szafka oświetleniowa (własność UG Święciechowa)

cięcie asfaltu

rura HDPE-110 750N dł. 20m

rura HDPE-110 750N dł. 5m

rura HDPE-110 750N dł. 14m

I/S1 I/S2 I/S3 I/S4 I/S5 I/S6

PROJEKTOWANY SŁUP OŚWIETLENIOWY :
- słup aluminiowy anodowany, o gr. ścianki 4,2mm i wys. h=7,0m
- średnica przy podstawie 146mm, średnica zakończenia 60mm
- fundament prefabrykowany typu B-60
- oprawa montowana bezpośrednio na słupie:
  a) kąt nachylenia 0°
  b) dwukomorowa konstrukcja z aluminium malowanego proszkowo
  c) moc oprawy 28W
  d) skuteczność świetlna min. 155lm/W ±2%
  e) optyka RM7
  f) temperatura barwowa 4000K
  g) stopień ochrony IP66, II klasa ochronności
  h) certyfikaty ENEC, ENEC+, Zhaga ZD4i

Linia kablowa oświetleniowa nn-0,4kV typu YAKY 4x25 dł. 208(232)m (całość w rurze ochronnej HDPE-75 450N)

Rura osłonowa niebieska HDPE-110 750N

OCHRONA OD PORAŻEŃ:
SAMOCZYNNE WYŁĄCZENIE ZASILANIA W UKŁADZIE SIECI TN-C

JEDNOSTKA PROJEKTOWA:	KMSP sp. z o.o. ul. Słoneczna 1, 64-100 Leszno m.kmsprojekt@gmail.com 607-931-651				KMS projekt
OBIEKT I ADRES:	BUDOWA OŚWIETLENIA ULICZNEGO dz. nr ewid. 281/1, 288/2, 289/2, 1006/1 jedn. ewid. 301305_2 Święciechowa, obręb 0011 Święciechowa			**PROJEKTANT:** mgr inż. Marek ŻELAWSKI specjalność instalacyjna upr. nr WKP/0161/POOE/14 **(za zgodność mapy z oryginałem)**	
INWESTOR I ADRES:	GMINA ŚWIĘCIECHOWA ul. Ułańska 4; 64-115 Święciechowa			**ASYSTENT:** inż. H. Ratajczak	
NAZWA RYSUNKU:	Projekt zagospodarowania terenu			**NUMER RYSUNKU:**	**PZT**
BRANŻA:	ELEKTRYCZNA	**DATA:**	2025	**SKALA:**	1:500

2. PROJEKT ARCHITEKTONICZNO-BUDOWLANY

INWESTOR	GMINA ŚWIĘCIECHOWA ul. Ułańska 4 64-115 Święciechowa
OBIEKT	BUDOWA OŚWIETLENIA ULICZNEGO
ADRES OBIEKTU	Święciechowa, dz. nr ewid. **281/1, 288/2, 289/2, 1006/1** jedn. ewid. 301305_2 Święciechowa obręb 0011 Święciechowa
KATEGORIA OBIEKTU	XXVI
BRANŻA	elektryczna

2.1. Oświadczenie projektanta

Ja niżej podpisany:

Marek ŻELAWSKI, zam. ul. Słoneczna 1, 64- 100 Leszno

po zapoznaniu się z przepisami ustawy z dnia 7 lipca 1994 – Prawo budowlane (ze zmianami), oświadczam, że projekt budowlany w zakresie projektu architektoniczno-budowlanego, opracowany dla:

GMINA ŚWIĘCIECHOWA
ul. Ułańska 4
64-115 Święciechowa

dotyczący:

BUDOWA OŚWIETLENIA ULICZNEGO

planowanego w:

dz. nr ewid. 281/1, 288/2, 289/2, 1006/1
jedn. ewid. 301305_2 Święciechowa, obręb 0011 Święciechowa

został sporządzony zgodnie z obowiązującymi przepisami oraz zasadami wiedzy technicznej.

PROJEKTANT:
mgr inż. Marek ŻELAWSKI
WKP/0161/POOE/14
specjalność instalacyjna

2.2. Uprawnienia i zaświadczenie o przynależności do WOIIB projektanta

Na podstawie art. 34 ust. 3da *Prawa budowlanego*, wymogu dołączenia kopii uprawnień budowlanych oraz zaświadczenia o wpisie na listę członków izby samorządu zawodowego, nie stosuje się do osób wpisanych do centralnego rejestru osób posiadających uprawnienia budowlane e-crub.gunb.gov.pl.

2.3. Część opisowa

2.3.1. Rodzaj i kategoria obiektu budowlanego

- rodzaj obiektu: obiekt liniowy,
- kategoria obiektu: XXVI – inne obiekty.

2.3.2. Zamierzony sposób użytkowania oraz program użytkowy obiektu budowlanego

Projektowany obiekt liniowy będzie użytkowany jako oświetlenie nocne drogi gminnej wewnętrznej.

2.3.3. Układ przestrzenny i forma architektoniczna obiektu budowlanego

Projektuje się słupy aluminiowe anodowane, okrągłe, o grubości ścianki 4,2mm i wysokości 7,0m, stawiane na fundamentach prefabrykowanych.
Na słupach oświetlających drogę, bezpośrednio na słupach, z nachyleniem 0°, zostaną zamontowane oprawy oświetleniowe LED.

2.3.4. Zestawienie charakterystycznych parametrów obiektu budowlanego

- długość linii kablowej – 208(232)m,
- wysokość słupów oświetleniowych – 7m,
- ilość słupów – 6szt.

2.3.5. Opinia geotechniczna oraz informacje o sposobie posadowienia w gruncie

Zgodnie z Rozporządzeniem Ministra transportu, budownictwa i gospodarki morskiej z dnia 25.04.2012 warunki gruntowe określa się jako proste, natomiast kategorię geotechniczną obiektu jako pierwszą. Linia kablowa oświetleniowa zostanie ułożona na głębokości 0,7m, natomiast słupy oświetleniowe zostaną posadowione na prefabrykowanych fundamentach betonowych.

2.3.6. Parametry techniczne obiektu budowlanego, charakteryzujące wpływ obiektu budowlanego na środowisko i jego wykorzystywanie oraz na zdrowie ludzi i obiekty sąsiednie

Projektowany obiekt nie będzie miał negatywnego wpływu na środowisko, natomiast pozwoli na bezpieczne poruszanie się w porze nocnej mieszkańców i innych uczestników ruchu drogowego.

2.3.7. Informacje o zasadniczych elementach wyposażenia budowlano instalacyjnego, zapewniających użytkowanie obiektu

Projektowane słupy oświetleniowe zostaną połączone między sobą linią kablową nn-0,4kV.

2.3.8. Dane dotyczące warunków ochrony przeciwpożarowej

Zgodnie z §3 rozporządzenia Ministra Spraw Wewnętrznych i Administracji z dnia 17.09.2021 (Dz.U. 2021, poz. 1722) - brak konieczności uzgodnienia z rzeczoznawcą do spraw ochrony ppoż.

PROJEKTANT:

mgr inż. Marek ŻELAWSKI

WKP/0161/POOE/14

specjalność instalacyjna

2.4. Część rysunkowa

Karta katalogowa słupa i fundamentu

Oświetleniowy

Słup aluminiowy SAL-80

146 mm przy podstawie



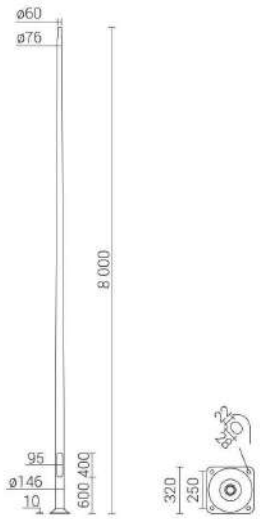

DANE TECHNICZNE

Anodowanie	10 kolorów
Montaż oprawy	bezpośrednio na słupie, oprawy z mocowaniem ø60mm o parametrach wagi i powierzchni nie przekraczających danych z tabeli wytrzymałościowej
Typ stosowanych wysięgników	wg tabeli wytrzymałościowej
Pakowanie	włóknina polipropylenowa
Właściwości przy uderzeniu pojazdu (bezpieczeństwo bierne)	50-NE-B-S-SE-MD-0, 70-NE-B-S-SE-MD-0, 100-NE-B-S-SE-MD-0
Średnica przy podstawie	146 mm
Wykończenie	szlifowane anodowane aluminium - grubość powłoki anody standardowo wynosi 20µm (możliwość wykonania również powłoki o grubości 25µm), opcja zabezpieczenia elastomerem w kolorze słupa do wysokości 350 mm (inna wysokość na życzenie klienta) - grubość powłoki zabezpieczającej wynosi od 0,8 mm do 1,2 mm
Stopień ochrony	IP 54 dla wnęki słupowej
Średnica zakończenia słupa	ø60 x 180 mm przystosowane do montażu wysięgników ROSA (z efektem licującej się głowicy) oraz opraw ROSA (zgodnie z parametrem montażu zawartym w karcie technicznej oprawy)





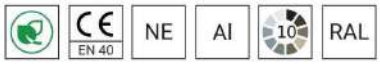

TABELA WARIANTÓW

Kod	Nazwa	Wysokość H	Grubość ścianki słupa	Objętość jednostkowa	Typ fundamentu / kosza zbrojeniowego	Kod fundamentu / kosza zbrojeniowego	Komplet elementów złącznych	Waga netto
42317/C...	SAL-80	8 m	4.2 mm	0.353 m³	B-60 / Z-60	311160 / 311206	4008	36.4 kg

TABELA WYTRZYMAŁOŚCIOWA

	SAL-80		Dopuszczalna powierzchnia boczna pojedynczej oprawy [m^2] dla Cx=1			
	kod 42317		Vref. = 22 m/s	Vref. = 24 m/s	Vref. = 26 m/s	Vref. = 28 m/s
kod wysięgnika	typ wysięgnika	dopuszczalna waga pojedynczej oprawy	I strefa, II kateg. terenu	I i III strefa, II kateg. terenu do 450m n.p.m.	II strefa, II kateg. terenu	III strefa, II kateg. terenu do 755m n.p.m.
-	-	30	0,25	0,17	0,11	0,07
471141	WA-14/1	10	0,15	0,06	x	x
472041	WR-4/1/0,6/15	15	0,21	0,12	0,06	x
472042	WR-4/2/0,6/15	15	0,06	x	x	x
47204105	WR-4/1/0,5/5	15	0,22	0,14	0,07	x
47204205	WR-4/2/0,5/5	15	0,07	x	x	x
4720419	WR-4/1/0,6/15 ZP	15	0,21	0,12	0,06	x
4720429	WR-4/2/0,6/15 ZP	15	0,06	x	x	x
472041059	WR-4/1/0,5/5 ZP	15	0,22	0,14	0,07	x
472042059	WR-4/2/0,5/5 ZP	15	0,07	x	x	x
473010	WN-1	15	0,24	0,15	0,08	0,05

Data aktualizacji: 04-11-2025

B-60



DANE TECHNICZNE

Przeznaczenie	SAL ø146
Klasa betonu	wg Normy PN-EN 206 - C30/37
Końce śrubowe	ocynkowane ogniowo
Kształt	kwadratowy
Powierzchnia zewnętrzna	pokryta środkiem impregnującym (hydroizolacyjna emulsja bitumiczna)

TABELA WARIANTÓW

Kod	Nazwa	Komplet elementów złącznych	Średnica / Rozstaw śrub E [mm]	Długość gwintu C [mm]	Wysokość zakończenia śrubowego C [mm]	Rozmiar AxBxH [mm]	Waga netto
311160	B-60	4008	250	28	35	320x330x1100	176 kg

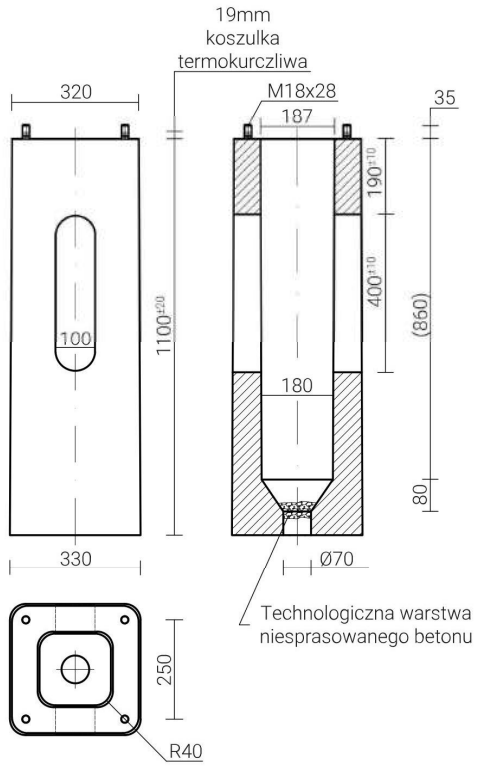

Data aktualizacji: 15-10-2025

3. ZAŁĄCZNIKI DO PROJEKTU ZAGOSPODAROWANIA TERENU

INWESTOR	GMINA ŚWIĘCIECHOWA ul. Ułańska 4 64-115 Święciechowa
OBIEKT	BUDOWA OŚWIETLENIA ULICZNEGO
ADRES OBIEKTU	Święciechowa, dz. nr ewid. **281/1, 288/2, 289/2, 1006/1** jedn. ewid. 301305_2 Święciechowa obręb 0011 Święciechowa
KATEGORIA OBIEKTU	XXVI
BRANŻA	elektryczna

3.1. Decyzja o ustaleniu lokalizacji inwestycji celu publicznego

WÓJT GMINY ŚWIĘCIECHOWA
64-115 Święciechowa
ul. Ułańska 4

Święciechowa, dn. 4 września 2025 r.

ZP.6733.23.2025

Decyzja
o ustaleniu lokalizacji inwestycji celu publicznego

Na podstawie art. 50 ust. 1 ustawy z dnia 27 marca 2003 r. o planowaniu i zagospodarowaniu przestrzennym (tekst jednolity Dz. U. z 2024 r. poz. 1130 ze zm. – dalej *upzp*), w związku z art. 4 ust. 2 pkt. 1 tejże ustawy oraz art. 104 ustawy z dnia 14 czerwca 1960 r. – Kodeks postępowania administracyjnego (tekst jednolity Dz. U. z 2024 r. poz. 572 ze zm.), po rozpatrzeniu wniosku **Gminy Święciechowa, ul. Ułańska 4, 64-115 Święciechowa**, z dnia 09.07.2025 r., w sprawie wydania decyzji o ustaleniu lokalizacji inwestycji celu publicznego dla inwestycji polegającej na budowie oświetlenia ulicznego na części działek nr ewid.: 1006/1, 289/2, 288/2, 281/1 w obrębie Święciechowa, gmina Święciechowa, powiat leszczyński, województwo wielkopolskie,

po dokonaniu analizy warunków i zasad zagospodarowania terenu oraz jego zabudowy, wynikających z przepisów odrębnych, stanu faktycznego i prawnego terenu, wynikającej z art. 53 ust. 3 ustawy o planowaniu i zagospodarowaniu przestrzennym

USTALAM
na rzecz: Gmina Święciechowa
następujące warunki lokalizacji inwestycji celu publicznego

1. **Ustalenia dotyczące rodzaju zabudowy.**
   1) Inwestycję stanowią sieci i urządzenia infrastruktury technicznej – **I.**
   2) Przedmiotowa inwestycja celu publicznego polega na budowie i utrzymywaniu ciągów drenażowych, przewodów i urządzeń służących do przesyłania lub dystrybucji płynów, pary, gazów i energii elektrycznej, a także innych obiektów i urządzeń niezbędnych do korzystania z tych przewodów i urządzeń, zgodnie z art. 6 pkt. 2 ustawy z dnia 21 sierpnia 1997 r. o gospodarce nieruchomościami (tekst jednolity Dz. U. z 2024 r. poz. 1145 ze zm.).
2. **Ustalenia dotyczące funkcji zabudowy i zagospodarowania terenu.**
   Budowa oświetlenia ulicznego na części działek nr ewid.: 1006/1, 289/2, 288/2, 281/1 w obrębie Święciechowa, powiat leszczyński, województwo wielkopolskie.
3. Ustalenia dotyczące warunków i wymagań ochrony i kształtowania ładu przestrzennego.
   1) Teren objęty decyzją zajmuje powierzchnię ok. 0,2 ha.
   2) Linia zabudowy – nie dotyczy.
   3) Ustala się następujące parametry i wskaźniki kształtowania zabudowy oraz zagospodarowania terenu:
      a) Linia kablowa oświetlenia ulicznego – długość do 400,0 m;
      b) urządzenia towarzyszące – słupy oświetleniowe do 10 szt.
4. **Ustalenia dotyczące ochrony środowiska i zdrowia ludzi, przyrody i krajobrazu.**
   1) Teren objęty decyzją nie znajduje się na obszarach chronionych w myśl ustawy z dnia 16 kwietnia 2004 r. o ochronie przyrody (tekst jednolity Dz. U. z 2024 r. poz. 1478 ze zm.)
   2) Przedsięwzięcie nie wymaga uzyskania decyzji o środowiskowych uwarunkowaniach na podstawie ustawy z dnia 3 października 2008 r. o udostępnianiu informacji o środowisku i jego ochronie, udziale społeczeństwa w ochronie środowiska oraz o ocenach oddziaływania na środowisko (tekst jednolity Dz. U. z 2024 r. poz. 1112 ze zm.).
5. **Ustalenia dotyczące ochrony dziedzictwa kulturowego, zabytków i dóbr kultury współczesnej.**

1) Teren objęty wnioskiem znajduje się na obszarze objętym formą ochrony zabytków, o której mowa w art. 7 ustawy z dnia 23 lipca 2003 r. o ochronie zabytków i opiece nad zabytkami (tekst jednolity Dz. U. z 2024 r. poz. 1292).
2) Działki nr ewid.: 289/2, 288/1, 281/1 zlokalizowane są obszarze zespołu budowlanego i założenie urbanistycznego m. Święciechowa wpisanego do rejestru zabytków pod nr 1210/A decyzja z dnia 16.07.1991 r."
3) Na terenie przedmiotowej inwestycji zlokalizowane jest zewidencjonowane stanowisko archeologiczne Święciechowa stan. 19 (AZP 64-23/66) Wszelkie prace budowlane naruszające struktury gruntu wymagają przeprowadzenia badan archeologicznych, na które należy uzyskać pozwolenie WWKZ na podstawie art. 36 ust. 1 pkt. 5 ustawy o ochronie zabytków i opiece nad zabytkami.
4) Zgodnie z art. 36 ust. 1 pkt 1 ustawy z dnia 23 lipca 2003 r. o ochronie zabytków i opiece nad zabytkami (Dz. U. z 2024 r. poz. 1292) realizacja obiektów wymaga pozwolenia Wojewódzkiego Konserwatora Zabytków w formie decyzji administracyjnej.

6. **Ustalenia dotyczące obsługi w zakresie infrastruktury technicznej.**
   Podłączenie do istniejącego układu elektroenergetycznego.
7. **Ustalenia dotyczące obsługi w zakresie komunikacji.**
   Nie dotyczy.
8. **Linie rozgraniczające teren inwestycji.**
   Lokalizację projektowanej inwestycji wyznaczono na mapie zasadniczej w skali 1:1000 stanowiącej załącznik graficzny nr 1 do niniejszej decyzji.
9. **Ustalenia wymagań dotyczących ochrony interesów osób trzecich.**
   1) Planowana inwestycja nie może wprowadzać do powietrza, wody i gleby uciążliwości w postaci hałasu, wibracji, zakłóceń elektrycznych i promieniowania oraz zanieczyszczeń powietrza, wody i gleby.
   2) Planowana inwestycja nie może pozbawiać:
      a) dostępu do drogi publicznej,
      b) możliwości korzystania z wody, kanalizacji, energii elektrycznej i cieplnej oraz ze środków łączności,
      c) dostępu światła dziennego do pomieszczeń przeznaczonych na pobyt ludzi.
10. **Ustalenia dotyczące granic i sposobów zagospodarowania terenów lub obiektów podlegających ochronie, ustalonych na podstawie odrębnych przepisów, w tym terenów górniczych, a także narażonych na niebezpieczeństwo powodzi oraz zagrożonych osuwaniem się mas ziemnych.**
    Teren objęty decyzją nie znajduje się na terenie górniczym, narażonym na niebezpieczeństwo powodzi oraz zagrożonym osuwaniem się mas ziemnych, nie jest także terenem podlegającym ochronie, ustalonym na podstawie odrębnych przepisów.
11. **Inne warunki i ustalenia.**
    Niniejsza decyzja, zgodnie z art. 63 ust. 2 *upzp*, nie rodzi praw do terenu oraz nie narusza prawa własności i uprawnień osób trzecich.
12. **Wygaśnięcie i ważność decyzji.**
    1) Decyzja wygasa, jeżeli:
       a) inny wnioskodawca uzyskał pozwolenie na budowę,
       b) dla terenu objętego decyzją uchwalono plan miejscowy, którego ustalenia są inne niż w wydanej decyzji.
    2) Nie stwierdza się nieważności decyzji o ustaleniu lokalizacji inwestycji celu publicznego, jeżeli od dnia jej doręczenia lub ogłoszenia upłynęło 12 miesięcy.
    3) Nie uchyla się decyzji o ustaleniu lokalizacji celu publicznego w przypadku wznowienia postępowania na podstawie art. 145 § 1 pkt. 4 Kodeksu postępowania administracyjnego, jeżeli upłynęło 12 miesięcy od dnia jej doręczenia lub ogłoszenia.

Uzasadnienie

Do Urzędu Gminy w Święciechowie w dniu 09.07.2025 r. wpłynął wniosek Gminy Święciechowa, w sprawie wydania decyzji o ustaleniu lokalizacji inwestycji celu publicznego dla inwestycji polegającej na budowie oświetlenia ulicznego na części działek nr ewid.: 1006/1, 289/2, 288/2, 281/1 w obrębie Święciechowa, gmina Święciechowa, powiat leszczyński, województwo wielkopolskie.

Zgodnie z art. 50, ust. 1 *upzp*, inwestycja celu publicznego jest lokalizowana na podstawie planu miejscowego, a w przypadku jego braku – w drodze decyzji o ustaleniu lokalizacji inwestycji celu publicznego. Warunek, o którym mowa w art. 61 ust. 1 pkt. 4, stosuje się odpowiednio.

Warunek art. 61 ust. 1 pkt. 4 *upzp* stanowi, że teren objęty decyzją o ustalenie lokalizacji inwestycji celu publicznego nie wymaga uzyskania zgody na zmianę przeznaczenia gruntów rolnych i leśnych na cele nierolnicze i nieleśne albo jest objęty zgodą uzyskaną przy sporządzaniu miejscowych planów, które utraciły moc na podstawie art. 67 ustawy, o której mowa w art. 88 ust. 1.

W związku z brakiem planu zagospodarowania przestrzennego decyzję wydano w trybie określonym w art. 53 ust 1 *upzp*.

Przedmiotowa inwestycja zalicza się do inwestycji celu publicznego, zgodnie z art. 6 pkt. 2 ustawy z dnia 21 sierpnia 1997 r. o gospodarce nieruchomościami (tekst jednolity Dz. U. z 2024 r. poz. 1145 ze zm.).

Punkt 4) art. 61 ust. 1 *upzp* został spełniony: teren objęty decyzją według ewidencji gruntów stanowi: Dr. W związku z charakterem planowanej inwestycji polegającej na realizacji infrastruktury technicznej nie jest wymagane uzyskanie zgody na zmianę przeznaczenia gruntów rolnych i leśnych na cele nierolnicze i nieleśne.

Zgodnie z art. 53 ust 4 *upzp*, projekt decyzji ULICP został uzgodniony z Wojewódzkim Urzędem Ochrony Zabytków w Lesznie (dalej WUOZ) w odniesieniu do obszarów i obiektów objętych formami ochrony zabytków, o których mowa w art. 7 ustawy z dnia 23 lipca 2003 r. o ochronie zabytków i opiece nad zabytkami oraz ujętych w gminnej ewidencji zabytków. Postanowieniem nr 231/2025 z dnia 13 sierpnia 2025 r. WUOZ odmówił uzgodnienia projektu decyzji, wskazując jednocześnie warunek jaki winien zostać spełniony celem uzyskania pozytywnego uzgodnienia. Poprawiony projekt decyzji w dniu 18.08.2024 r. został przekazany do WUOZ, celem ponownego uzgodnienia. Uzgodnienia dokonano w trybie art. 106 Kpa, w związku z art. 53 ust. 5 ustawy o planowaniu i zagospodarowaniu przestrzennym - *Uzgodnień, o których mowa w ust. 4, dokonuje się w trybie art. 106 Kodeksu postępowania administracyjnego, z tym że zażalenie przysługuje wyłącznie inwestorowi. W przypadku niezajęcia stanowiska przez organ uzgadniający w terminie 2 tygodni od dnia doręczenia wystąpienia o uzgodnienie - uzgodnienie uważa się za dokonane. Poprawiony projekt został po raz kolejny dostarczony do WUOZ w dniu 17 lipca 2024 r. – uzgodnienia dokonano w trybie art. 106 Kpa.*

Projekt decyzji opracował Marcin Englert (zaświadczenie PIU Z-364/KW/222/2014).

Pouczenie

Niniejsza decyzja nie jest pozwoleniem na budowę i nie upoważnia do jej rozpoczęcia. Do budowy można przystąpić po uzyskaniu pozwolenia na budowę.

Zgodnie z art. 127a ustawy z dnia 14 czerwca 1960 r. Kodeksu Postępowania Administracyjnego (tekst jednolity Dz. U. z 2024 r. poz. 572 ze zm.) w trakcie biegu terminu do wniesienia odwołania strona może zrzec się prawa do wniesienia odwołania wobec organu administracji publicznej, który wydał decyzję. Z dniem doręczenia organowi administracji publicznej oświadczenia o zrzeczeniu się prawa do wniesienia odwołania przez ostatnią ze stron postępowania, decyzja staje się ostateczna i prawomocna

Od niniejszej decyzji służy stronom odwołanie do Samorządowego Kolegium Odwoławczego w Lesznie za moim pośrednictwem, w terminie 14 dni od dnia jej doręczenia.

Zgodnie z art. 53 ust. 6 *upzp* odwołanie od decyzji o ustaleniu lokalizacji inwestycji powinno zawierać zarzuty odnoszące się do decyzji, określać istotę i zakres żądania będącego przedmiotem odwołania oraz wskazywać dowody uzasadniające to żądanie.

Z poważaniem

WÓJT
mgr Mikołaj Kostaniak

Załączniki do decyzji:
1. załącznik graficzny – ustalenia decyzji

Otrzymują:
1. Gmina Święciechowa
2. Ad acta

Marcin Englert
projektant w zakresie planowania przestrzennego
zaświadczenie PIIB:
Nr Z-364/KW/222/2014, Nr Z-364/REK/023/2014

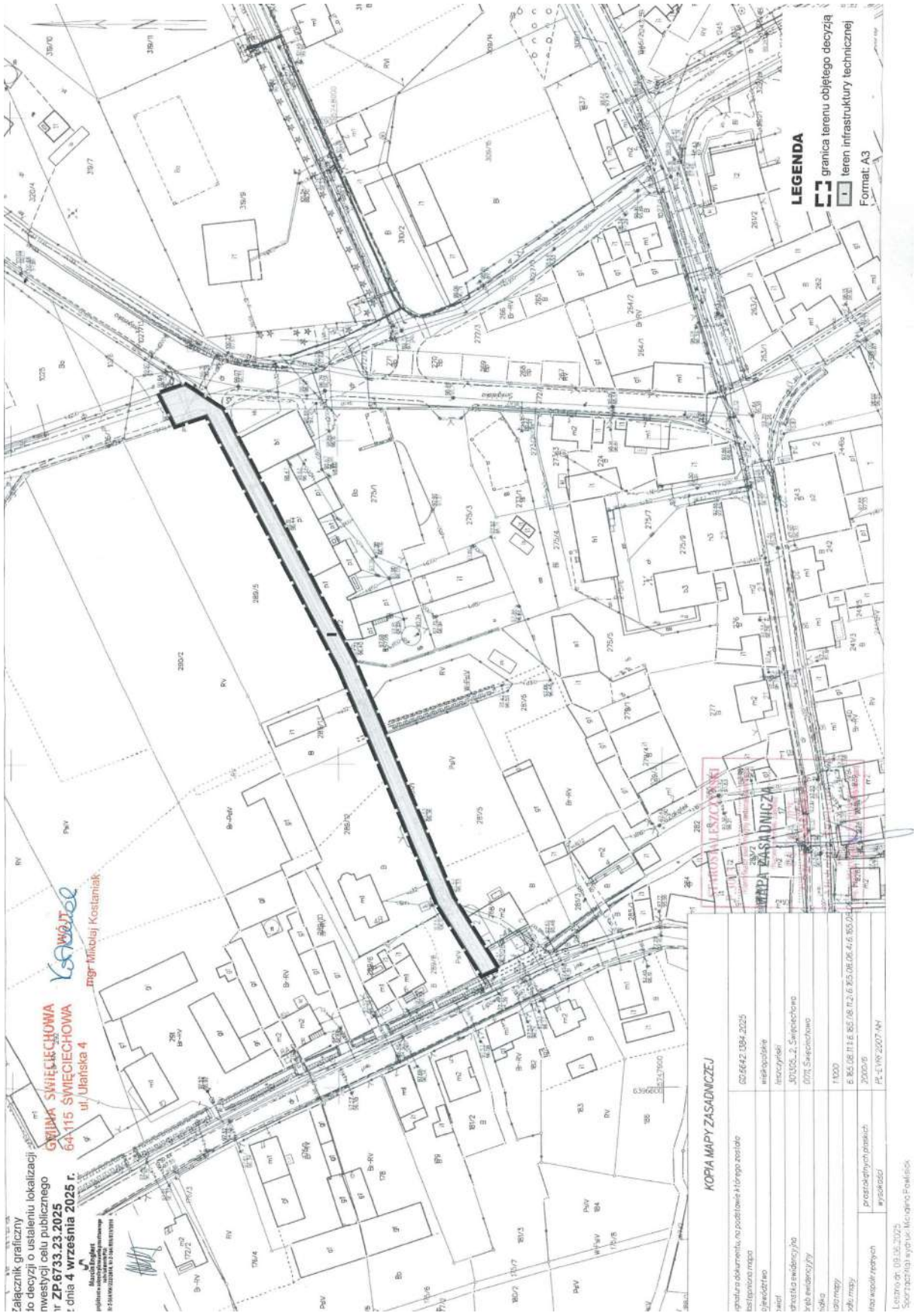
LEGENDA
granica terenu objętego decyzją
teren infrastruktury technicznej
Format: A3
KOPIA MAPY ZASADNICZEJ
GMINA ŚWIĘCIECHOWA
64-115 ŚWIĘCIECHOWA
ul. Ułańska 4
mgr Mikołaj Kostaniak

3.2. Uzgodnienie z Wójtem Gminy Święciechowa

GMINA ŚWIĘCIECHOWA
URZĄD GMINY W ŚWIĘCIECHOWIE
ul. Ułańska 4, 64-115 Święciechowa
Tel. 65 5333510, Fax 65 5299548, e-mail: urzadgminy@swieciechowa.pl
www.swieciechowa.pl, www.bip.swieciechowa.pl, ePUAP: /swieciechowa/skrytka
adres do e-Doręczeń: AE:PL-33123-54367-DJTCW-17

ZP.7230.123.2025

Święciechowa, 1.10.2025 r.

KMS Projekt Marek Żelawski
ul. Słoneczna 1
64-100 Leszno

Odpowiadając na wniosek z dnia 10.10.2025 r. w sprawie uzgodnienia lokalizacji projektowanej linii elektroenergetycznej oświetlenia ulicznego nN-0,4kV wraz z infrastrukturą towarzyszącą (słupy i szafka) w m. Święciechowa, tut. organ **wyraża zgodę** na wykonanie prac w zakresie drogi wewnętrznej (dz. nr ewid. 281/1, 288/2 i 289/2) i drogi publicznej – ul. Mórkowska (dz. nr ewid. 1006/1) w obr. Święciechowa, zgodnie z załączonym projektem zagospodarowania terenu.

Stan drogi sprzed wykonania robót ziemnych należy bezwzględnie przywrócić do stanu pierwotnego.

Inwestorem zadanie będzie Gmina Święciechowa.

Z poważaniem

WÓJT
mgr Mikołaj Kostaniak

Załącznik 1.

1. Plan sytuacyjny – 1 egz.

Przygotował:
Przemysław Kołodziej
Tel. 65 5333 518 E-mail: planowanieprzestrzenne@swieciechowa.pl

Poświadczam, że niniejszy dokument został opracowany w wyniku wykonania prac geodezyjnych, których rezultaty zawiera operat techniczny pozytywnie zweryfikowany przez organ służby geodezyjnej. Jednocześnie informuję, że jestem świadomy odpowiedzialności karnej za złożenie fałszywego oświadczenia.

Identyfikator zgłoszenia prac geodezyjnych	GD.6640.1520.2025
Organ służby geodezyjnej, który otrzymał zgłoszenia	Starosta Leszczyński
Numer oraz data sporządzenia dokumentu zawierającego wynik pozytywnej weryfikacji	GD.6640.1520.2025_46255 z dnia 02.10.2025 r.
Wykonawca prac geodezyjnych	Usługi Geodezyjno – Kartograficzne Wiesław Ławecki ul. Jana Dekana 16, 64 – 100 Leszno
Imię i nazwisko, numer uprawnień zawodowych oraz podpis kierownika prac	Wiesław Ławecki uprawnienia zawodowe numer 13708 ..... podpis

MAPA DO CELÓW PROJEKTOWYCH
Skala 1 : 500

Oznaczenie kancelaryjne zgłoszenia pracy geodezyjnej		GD.6640.1520.2025
Nazwa miejscowości		ŚWIĘCIECHOWA
Jednostka ewidencyjna	nazwa – identyfikator	Święciechowa – 301305_2.
Obręb ewidencyjny	nazwa – identyfikator	Święciechowa – 0011
Działka nr		281/1, 288/2, 289/2, 1006/1
Nazwa układu współrzędnych	Prostokątnych płaskich	2000/18
	Układu wysokości	PL-EVRF2007-NH
Oznaczenie granic obszaru, który był przedmiotem aktualizacji		— — — —
Data opracowania mapy		26.09.2025

USŁUGI GEODEZYJNO-KARTOGRAFICZNE
Wiesław Ławecki
64-100 Leszno, ul. Jana Dekana 16
tel. 65 526 12 83, 601 89 14 10
Regon 4167[illegible] NIP 698-186-12-83
Nazwa/imię nazwisko wykonawcy
Podpis osoby reprezentującej wykonawcę

GEODETA UPRAWNIONY
Wiesław Ławecki
upr. nr 13708 MGPiB
Imię i nazwisko kierownika prac geodezyjnych

Nie wyklucza się istnienia w terenie innych nie wykazanych na niniejszej mapie urządzeń podziemnych, które nie były zgłoszone do inwentaryzacji lub o których brak jest w danych archiwalnych

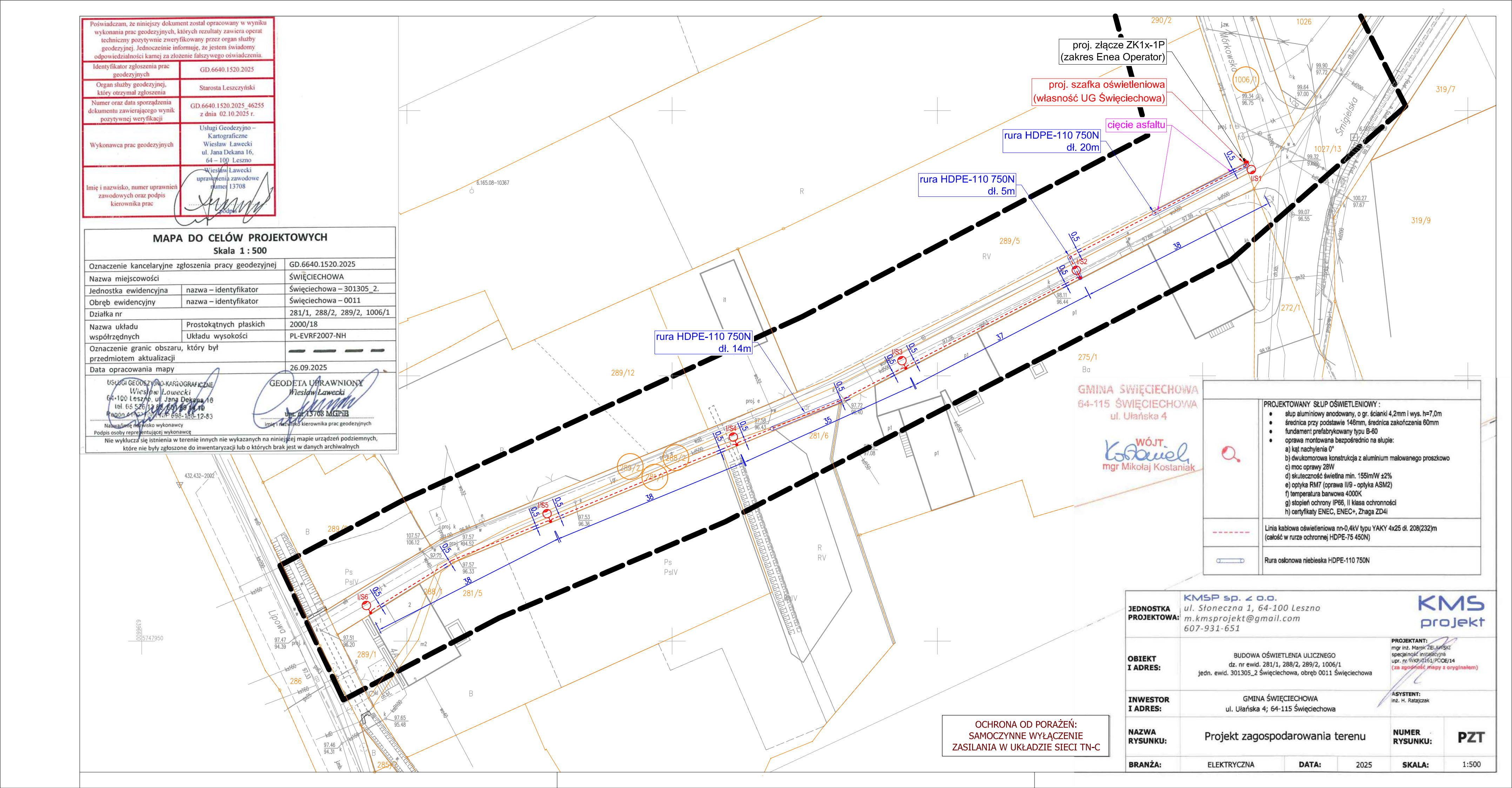

	PROJEKTOWANY SŁUP OŚWIETLENIOWY : • słup aluminiowy anodowany, o gr. ścianki 4,2mm i wys. h=7,0m • średnica przy podstawie 146mm, średnica zakończenia 60mm • fundament prefabrykowany typu B-60 • oprawa montowana bezpośrednio na słupie: a) kąt nachylenia 0° b) dwukomorowa konstrukcja z aluminium malowanego proszkowo c) moc oprawy 28W d) skuteczność świetlna min. 155lm/W ±2% e) optyka RM7 (oprawa II/9 - optyka ASM2) f) temperatura barwowa 4000K g) stopień ochrony IP66, II klasa ochronności h) certyfikaty ENEC, ENEC+, Zhaga ZD4i
- - - - - -	Linia kablowa oświetleniowa nn-0,4kV typu YAKY 4x25 dł. 208(232)m (całość w rurze ochronnej HDPE-75 450N)
	Rura osłonowa niebieska HDPE-110 750N

OCHRONA OD PORAŻEŃ:
SAMOCZYNNE WYŁĄCZENIE
ZASILANIA W UKŁADZIE SIECI TN-C

JEDNOSTKA PROJEKTOWA:	KMSP sp. z o.o. ul. Słoneczna 1, 64-100 Leszno m.kmsprojekt@gmail.com 607-931-651			KMS projekt	
OBIEKT I ADRES:	BUDOWA OŚWIETLENIA ULICZNEGO dz. nr ewid. 281/1, 288/2, 289/2, 1006/1 jedn. ewid. 301305_2 Święciechowa, obręb 0011 Święciechowa			**PROJEKTANT:** mgr inż. Marek ŻELAWSKI specjalność instalacyjna upr. nr WKP/0161/POOE/14 (za zgodność mapy z oryginałem)	
INWESTOR I ADRES:	GMINA ŚWIĘCIECHOWA ul. Ułańska 4; 64-115 Święciechowa			**ASYSTENT:** inż. H. Ratajczak	
NAZWA RYSUNKU:	Projekt zagospodarowania terenu			**NUMER RYSUNKU:**	**PZT**
BRANŻA:	ELEKTRYCZNA	**DATA:**	2025	**SKALA:**	1:500

3.3. Protokół z narady koordynacyjnej ZUD

GD.6630.415.2025

Leszno, dn. 21.10.2025 r.

STAROSTA LESZCZYŃSKI

Znak sprawy: GD.6630.415.2025

ODPIS
PROTOKOŁU Z NARADY KOORDYNACYJNEJ
zakończonej w dniu 21.10.2025 r.
w sprawie usytuowania projektowanej sieci uzbrojenia terenu

Przedmiot narady:	**Linia kablowa nN oświetlenia ulicznego.**
Lokalizacja:	**Święciechowa** **Święciechowa, ul. Mórkowska i Śmigielska, dz.: 281/1, 288/2, 289/2, 1006/1**
Wnioskodawca:	KMSP SP. Z O.O ul. Słoneczna 1, 64-100 Leszno
Inwestor:	GMINA ŚWIĘCIECHOWA ul. Ułańska 4, 64-115 Święciechowa
Projektant:	MAREK ŻELAWSKI Inne upr.: budowlane: WKP/0161/POOE/14
Przewodniczący/protokolant:	ALEKSANDRA JANKOWSKA - Główny Specjalista
Sposób przeprowadzenia narady:	elektroniczny
Data wpływu:	10.10.2025 r.
Uwagi/informacje dodatkowe:	Wniosek złożony przez firmę projektową

PODSUMOWANIE NARADY

Uzgodniono pozytywnie z uwagami

W wyniku narady koordynacyjnej projekt został wniesiony do bazy GESUT powiatu.

Stanowisko Przewodniczącego:

- brak uwag.

Lista uczestników narady koordynacyjnej wraz z uwagami

Lp.	**Nazwa instytucji** Sposób uczestnictwa	**Stanowisko** Uwagi	**Imię i nazwisko uczestnika**
1	**ENEA Operator Sp. z o.o.** **Rejon Dystrybucji Leszno** **ul. Grunwaldzka 128** **64-100 Leszno** elektroniczny	**Stanowisko pozytywne** Skrzyżowanie z siecią energetyczną nN. Zachować szczególną ostrożności przy prowadzeniu robót ziemnych. Przed przystąpieniem do prac określić głębokość posadowienia infrastruktury elektroenergetycznej i potwierdzić jej rzeczywisty przebieg poprzez ręczne wykonanie przekopów próbnych, pod nadzorem przedstawiciela ENEA Operator. Zbliżenia, skrzyżowania z sieciami energetycznymi zabezpieczyć i wykonać zgodnie z właściwymi regulacjami normatywnymi N SEP-E 004, PN-E-05100-	**Szymon Kowalczyk**

Dokument wygenerował(a): Aleksandra Jankowska, dn. 22-10-2025 08:59:30
Jeżeli dokument jest wystawiony elektronicznie, to nie wymaga podpisu analogowego ani pieczęci, lecz wymaga podpisu elektronicznego.
Uwaga: podpis elektroniczny jest niewidoczny – można go zweryfikować tylko odpowiednim programem

		1/98 lub PN-EN 50341. W miejscu skrzyżowania i zbliżenia do kabla energetycznego, wykopy należy prowadzić ręcznie. Kabel w wykopie zabezpieczyć, zachować normatywną odległość. Przed zasypaniem skrzyżowań projektowanej infrastruktury z sieciami i urządzeniami ENEA Operator, zgłosić ten fakt celem sprawdzenia poprawności wykonania prac. Odtworzyć oznaczenie ostrzegawcze istniejących urządzeń podziemnych. W przypadku natrafienia podczas prowadzenia robót ziemnych, na urządzenia elektroenergetyczne nie naniesione na podkład mapowy należy je zabezpieczyć i powiadomić ENEA Operator/RD. w celu ustalenia dalszego trybu postępowania.	
2	**PSG Sp. z o.o. Oddział Zakład Gazowniczy w Poznaniu - Gazownia w Lesznie** **ul. Za Groblą 8** **61-860 Poznań** elektroniczny	**Stanowisko pozytywne** • Szczegółową lokalizację (przebieg i głębokość) sieci gazowej należy ustalić w terenie na podstawie ręcznych przekopów próbnych, w terminie 14 dni przed rozpoczęciem robót Wykonawca zobowiązany jest zgłosić się do PSG OZG w Poznaniu Gazownia w Lesznie w celu weryfikacji aktualnego przebiegu sieci gazowej. • W strefie kontrolowanej nie należy podejmować działań mogących spowodować uszkodzenie sieci gazowej, wykopy w strefie kontrolowanej wykonywać ręcznie. • Fundamenty słupów oświetleniowych należy zlokalizować w odległości min. 0,5m od sieci gazowej n/c i ś/c. • W miejscach zbliżeń/skrzyżowań do sieci gazowej zachować odległości zgodnie z Rozporządzeniem Ministra Gospodarki z dnia 26.04.2013 w sprawie warunków technicznych, jakim powinny odpowiadać sieci gazowej i ich usytuowanie (Dz. U. z 2013 poz. 640) • W przypadku wystąpienia kolizji z gazociągiem projekt przebudowy należy uzgodnić w Polskiej Spółce Gazownictwa Oddział Zakład Gazowniczy w Poznaniu. • O terminie rozpoczęcia robót powiadomić pisemnie Gazownię w Lesznie ul. Przemysłowa 12 tel. 655256812 ,e-mail gazownia.leszno@psgaz.pl istn. gaz. ś/ć Dn63 PE z przyłączami	**Grzegorz Wawrzyniak**
3	**Wójt Gminy Święciechowa** **ul. Ułańska 4** **64-115 Święciechowa** elektroniczny	**Stanowisko pozytywne** Opiniuję pozytywnie	**Maciej Adamski**
4	**Zakład Usług Wodnych we Wschowie Sp. z o.o.** **ul. Nowopolna 5** **67-400 Wschowa** elektroniczny	**Stanowisko pozytywne** Uzgodniono z uwagami - skrzyżowanie z siecią wod.- kan. W miejscu skrzyżowania rura osłonowa. W miejscu skrzyżowania lub zbliżenia do sieci i przyłączy wod-kan wykopy prowadzić ręcznie.	**Kacper Brzeskot**
5	**Fiberhost S.A.** **Wysogotowo** **ul. Wierzbowa 84** **62-081 Przeźmierowo** elektroniczny	**Stanowisko pozytywne** Uzgodniono. FIBERHOST S.A. Wysogotowo, ul. Wierzbowa 84, 62-081 Przeźmierowo, informuje, iż na dzień 15.10.2025, we wskazanej lokalizacji nie występuje infrastruktura FIBERHOST S.A. będąca w kolizji z opracowywanym projektem. Przy natrafieniu w trakcie wizji lokalnej dokonywanej przez projektanta lub podczas robót ziemnych, na urządzenia FIBERHOST S.A. nie naniesione na podkład mapowy, należy je zabezpieczyć i powiadomić FIBERHOST S.A. (tel. 61 222 22 11, fax 61 222 11 11) w celu ustalenia trybu dalszego postępowania.	**Hubert Kolasiński**
6	**GAZ-SYSTEM S.A. Oddział w Poznaniu** **ul. Grobla 15**	**Stanowisko pozytywne** BEZ UWAG	**Janusz Wesołowski**

	61-859 Poznań elektroniczny		
7	**Orange Polska S.A.** **ul. Głogowska 19** **60-702 Poznań** **lub** **Żelazna 2** **40-851 Katowice**	**Uczestnik nieobecny na naradzie** Przedstawiciel branży nie uczestniczył w naradzie koordynacyjnej.	
8	**PKN ORLEN S.A. Odział PGNiG w Zielonej Górze** **ul. Bohaterów Westerplatte 15** **65-034 Zielona Góra** elektroniczny	**Stanowisko pozytywne** Brak uwag	**Marek Bartkowiak**
9	**Webtouch Sp. z o.o. S.K.A.** **Wysogotowo** **ul. Wierzbowa 84** **62-081 Przeźmierowo** elektroniczny	**Stanowisko pozytywne** Webtouch Sp. z o.o. S.K.A. Wysogotowo, ul. Wierzbowa 84, 62-081 Przeźmierowo, informuje, iż na dzień 15.10.2025, we wskazanej lokalizacji nie występuje infrastruktura Webtouch Sp. z o.o. S.K.A. będąca w kolizji z opracowywanym projektem. Przy natrafieniu w trakcie wizji lokalnej dokonywanej przez projektanta lub podczas robót ziemnych, na urządzenia Webtouch Sp. z o.o. S.K.A. nie naniesione na podkład mapowy, należy je zabezpieczyć i powiadomić Webtouch Sp. z o.o. S.K.A. (tel. 61 222 22 11) w celu ustalenia trybu dalszego postępowania.	**Hubert Kolasiński**
10	**Wielkopolska Sieć Szerokopasmowa S.A. (Operator WSS sp. z o.o.)** **Wysogotowo** **ul. Wierzbowa 84** **62-081 Przeźmierowo** elektroniczny	**Stanowisko pozytywne** WSS S.A. Wysogotowo, ul. Wierzbowa 84, 62-081 Przeźmierowo, informuje, iż na dzień 15.10.2025, we wskazanej lokalizacji nie występuje infrastruktura WSS S.A. będąca w kolizji z opracowywanym projektem. Przy natrafieniu w trakcie wizji lokalnej dokonywanej przez projektanta lub podczas robót ziemnych, na urządzenia WSS S.A. nie naniesione na podkład mapowy, należy je zabezpieczyć i powiadomić WSS S.A. (tel. 61 222 10 00) w celu ustalenia trybu dalszego postępowania.	**Hubert Kolasiński**
11	**Wodociągi Leszczyńskie Sp. z o.o.** **ul. Lipowa 76A** **64-100 Leszno** elektroniczny	**Stanowisko pozytywne** Brak uwag.	**Katarzyna Wojciechowska**
Wnioskodawca			**KMSP SP. Z O.O**

Treść protokołu została uzgodniona z osobami, które uczestniczyły w naradzie wyłącznie za pomocą środków komunikacji elektronicznej.

Z upoważnienia Starosty Leszczyńskiego
ALEKSANDRA JANKOWSKA - Główny Specjalista

Z up. STAROSTY
Aleksandra Jankowska
Główny specjalista
w Wydziale Geodezji

Dokument podpisany przez Aleksandra Jankowska
Data: 2025.10.22 09:09:16 CEST

.....

Podpis przewodniczącego narady/protokolanta

GD.6630.415.2025

POUCZENIE:

1. Przedstawiciele instytucji zostali zawiadomieni o sposobie, terminie i miejscu przeprowadzenia narady koordynacyjnej zgodnie z ustawą Ustawa z dnia 17 maja 1989 r. - Prawo geodezyjne i kartograficzne (Dz. U. z 2024 r. poz. 1151 z późn. zm.). W myśl art. 28b ust. 3 pkt 4 tej ustawy w naradzie koordynacyjnej mogą wziąć udział również inne podmioty, które mogą być zainteresowane rezultatami narady koordynacyjnej, w szczególności zarządzające terenami zamkniętymi, w przypadku sytuowania części projektowanych sieci na tych terenach.

2. Niniejsze uzgodnienie wykonano w oparciu o treść mapy zasadniczej, która może nie zawierać projektów wszystkich urządzeń podziemnych nie podlegających uzgodnieniu na mocy art. 28b ust. 2 ustawy Ustawa z dnia 17 maja 1989 r. - Prawo geodezyjne i kartograficzne (Dz. U. z 2024 r. poz. 1151 z późn. zm.).

3. Znaki geodezyjne, urządzenia zabezpieczające te znaki oraz budowle triangulacyjne podlegają ochronie w myśl art. 15 ustawy Ustawa z dnia 17 maja 1989 r. - Prawo geodezyjne i kartograficzne (Dz. U. z 2024 r. poz. 1151 z późn. zm.).

Dokument wygenerował(a): Aleksandra Jankowska, dn. 22-10-2025 08:59:30
Jeżeli dokument jest wystawiony elektronicznie, to nie wymaga podpisu analogowego ani pieczęci, lecz wymaga podpisu elektronicznego.
Uwaga: podpis elektroniczny jest niewidoczny – można go zweryfikować tylko odpowiednim programem

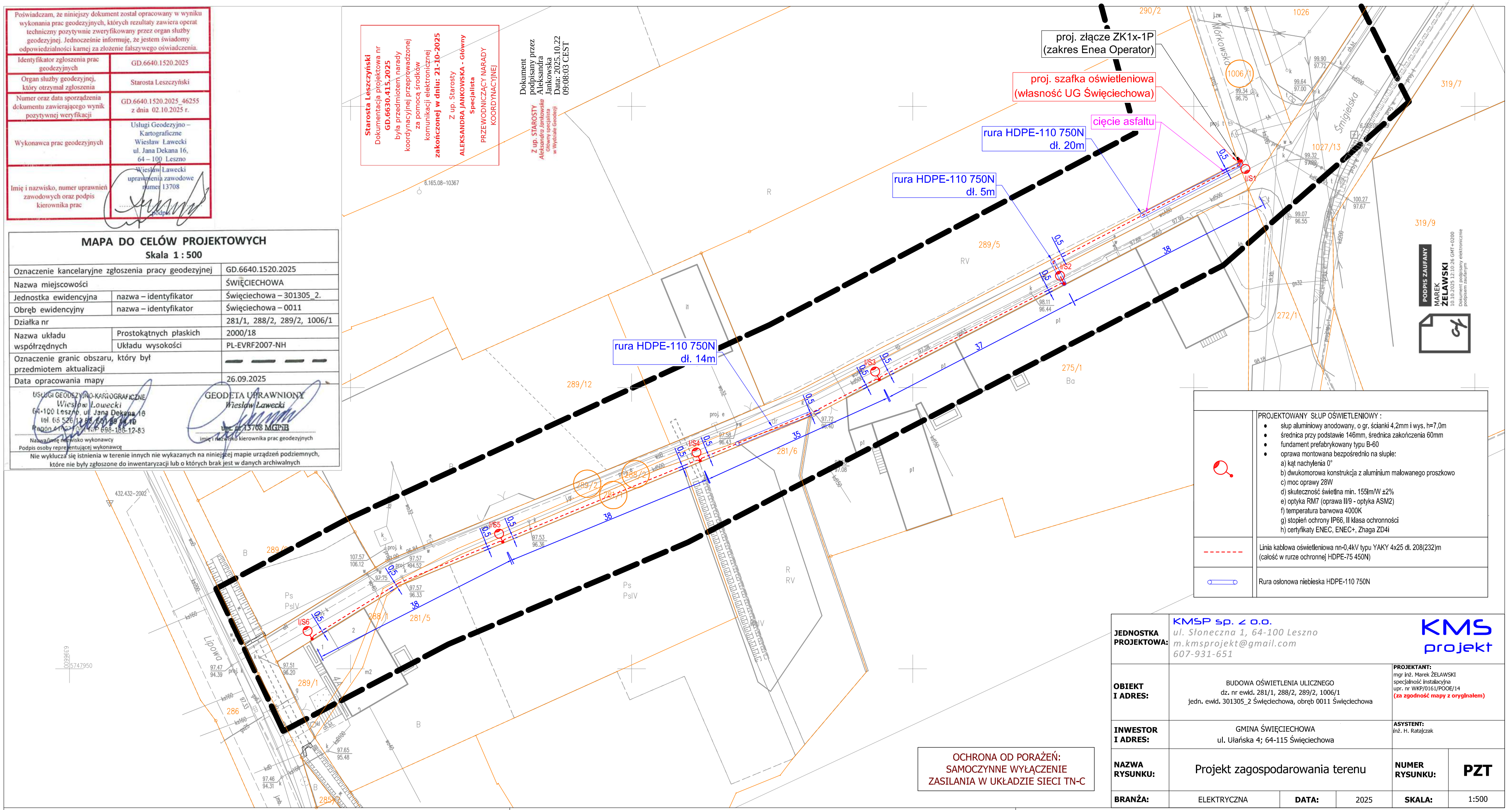

Poświadczam, że niniejszy dokument został opracowany w wyniku wykonania prac geodezyjnych, których rezultaty zawiera operat techniczny pozytywnie zweryfikowany przez organ służby geodezyjnej. Jednocześnie informuję, że jestem świadomy odpowiedzialności karnej za złożenie fałszywego oświadczenia.

Identyfikator zgłoszenia prac geodezyjnych	GD.6640.1520.2025
Organ służby geodezyjnej, który otrzymał zgłoszenia	Starosta Leszczyński
Numer oraz data sporządzenia dokumentu zawierającego wynik pozytywnej weryfikacji	GD.6640.1520.2025_46255 z dnia 02.10.2025 r.
Wykonawca prac geodezyjnych	Usługi Geodezyjno – Kartograficzne Wiesław Ławecki ul. Jana Dekana 16, 64 – 100 Leszno
Imię i nazwisko, numer uprawnień zawodowych oraz podpis kierownika prac	Wiesław Ławecki uprawnienia zawodowe numer 13708

Starosta Leszczyński
Dokumentacja projektowa nr **GD.6630.415.2025**
była przedmiotem narady koordynacyjnej przeprowadzonej za pomocą środków komunikacji elektronicznej
zakończonej w dniu: 21-10-2025
Z up. Starosty
ALEKSANDRA JANKOWSKA - Główny Specjalista
PRZEWODNICZĄCY NARADY KOORDYNACYJNEJ

Z up. STAROSTY
Aleksandra Jankowska
Główny specjalista
ds. Wydziału Geodezji

Dokument podpisany przez Aleksandra Jankowska
Data: 2025.10.22 09:08:03 CEST

6.165.08–10367

MAPA DO CELÓW PROJEKTOWYCH
Skala 1 : 500

Oznaczenie kancelaryjne zgłoszenia pracy geodezyjnej		GD.6640.1520.2025
Nazwa miejscowości		ŚWIĘCIECHOWA
Jednostka ewidencyjna	nazwa – identyfikator	Święciechowa – 301305_2.
Obręb ewidencyjny	nazwa – identyfikator	Święciechowa – 0011
Działka nr		281/1, 288/2, 289/2, 1006/1
Nazwa układu współrzędnych	Prostokątnych płaskich	2000/18
	Układu wysokości	PL-EVRF2007-NH
Oznaczenie granic obszaru, który był przedmiotem aktualizacji		– – – –
Data opracowania mapy		26.09.2025

USŁUGI GEODEZYJNO-KARTOGRAFICZNE
Wiesław Ławecki
64-100 Leszno, ul. Jana Dekana 16
tel. 65 526 13 88, 601 68 14 10
Regon 411[illegible] NIP 698-188-12-83
Nazwa/imię i nazwisko wykonawcy
Podpis osoby reprezentującej wykonawcę

GEODETA UPRAWNIONY
Wiesław Ławecki
upr. nr 13708 MGPiB
imię i nazwisko kierownika prac geodezyjnych

Nie wyklucza się istnienia w terenie innych nie wykazanych na niniejszej mapie urządzeń podziemnych, które nie były zgłoszone do inwentaryzacji lub o których brak jest w danych archiwalnych

PODPIS ZAUFANY
MAREK ŻELAWSKI
10.10.2025 12:16:26 GMT+02:00
Dokument opatrzony podpisem zaufanym

OCHRONA OD PORAŻEŃ:
SAMOCZYNNE WYŁĄCZENIE ZASILANIA W UKŁADZIE SIECI TN-C

JEDNOSTKA PROJEKTOWA:	KMSP sp. z o.o. ul. Słoneczna 1, 64-100 Leszno m.kmsprojekt@gmail.com 607-931-651			KMS projekt	
OBIEKT I ADRES:	BUDOWA OŚWIETLENIA ULICZNEGO dz. nr ewid. 281/1, 288/2, 289/2, 1006/1 jedn. ewid. 301305_2 Święciechowa, obręb 0011 Święciechowa			**PROJEKTANT:** mgr inż. Marek ŻELAWSKI specjalność instalacyjna upr. nr WKP/0161/POOE/14 **(za zgodność mapy z oryginałem)**	
INWESTOR I ADRES:	GMINA ŚWIĘCIECHOWA ul. Ułańska 4; 64-115 Święciechowa			**ASYSTENT:** inż. H. Ratajczak	
NAZWA RYSUNKU:	Projekt zagospodarowania terenu			**NUMER RYSUNKU:**	**PZT**
BRANŻA:	ELEKTRYCZNA	**DATA:**	2025	**SKALA:**	1:500

3.4. Informacja do planu BIOZ

- STRONA TYTUŁOWA –

1. Nazwa i adres obiektu budowlanego
„Budowa oświetlenia ulicznego"
Święciechowa, dz. nr ewid. 281/1, 288/2, 289/2, 1006/1

2. Dane inwestora
Gmina Święciechowa
ul. Ułańska 4
64-115 Święciechowa

3. Dane projektanta
mgr inż. Marek Żelawski
ul. Słoneczna 1
64-100 Leszno

- CZĘŚĆ OPISOWA -

1. Zakres robót dla całego zamierzenia budowlanego oraz kolejność realizacji robót

- budowa linii kablowej oświetleniowej,
- montaż słupów oświetleniowych,

2. Wykaz istniejących obiektów budowlanych

- istniejąca droga,
- istniejąca infrastruktura podziemna i nadziemna.

3. Wskazanie elementów zagospodarowania działki lub terenu, które mogą stwarzać zagrożenie bezpieczeństwa i zdrowia ludzi

- istniejąca infrastruktura podziemna i nadziemna,
- niezabezpieczone urządzenia elektroenergetyczne,
- niezabudowane otwory w ziemi w czasie robót.

4. Wskazanie dotyczące przewidywanych zagrożeń występujących podczas realizacji robót budowlanych, określające skalę i rodzaje zagrożeń oraz miejsce i czas wystąpienia

- zagrożenie przy robotach ziemnych i otwartych wykopach,
- zagrożenie podczas pracy sprzętu ciężkiego.
- zagrożenie przy pracach na wysokości,
- zagrożenie podczas pracy z użyciem narzędzi mechanicznych i elektronarzędzi,
- zagrożenie porażenia prądem elektrycznym.

5. Wskazanie sposobu prowadzenia instruktażu pracowników przed przystąpieniem do realizacji robót szczególnie niebezpiecznych

Podstawowe zasady bezpieczeństwa pracy przy urządzeniach elektroenergetycznych

Pracownicy wykonujący prace przy urządzeniach elektroenergetycznych muszą posiadać odpowiednie świadectwa kwalifikacyjne i powinni być przeszkoleni w zakresie ratowania osób porażonych prądem elektrycznym. Prace przy urządzeniach elektrycznych wykonywać po odłączeniu napięcia, zgodnie z wymaganiami bezpieczeństwa i higieny pracy przy urządzeniach elektroenergetycznych.

Roboty ziemne

Przed przystąpieniem do robót ziemnych należy zapoznać się z projektem oraz trasami urządzeń sieci podziemnych. Należy je oznakować w terenie oraz określić ich bezpieczne odległości od wykopu w poziomie i pionie. W miejscach skrzyżowań i zbliżeń do urządzeń sieci podziemnej wykopy wykonywać ręcznie. W przypadku odkrycia niezinwentaryzowanych urządzeń podziemnych, należy przerwać roboty do czasu ustalenia pochodzenia urządzeń oraz określenia możliwości prowadzenia dalszych robót. Wykopy w miejscach dostępnych dla osób niezatrudnionych przy robotach należy zabezpieczyć przed przypadkowym wpadnięciem.

Roboty z użyciem sprzętu ciężkiego

Załadunek i wyładunek materiałów

Załadunek i rozładunek bębnów z kablami i innych materiałów ciężkich może być dokonywany przy użyciu dźwigu, ramp lub pochylni. Zabrania się wyładunku przez zrzucanie z samochodu. Bębny z kablami należy ustawić na odpowiednich stojakach kablowych na gruncie twardym i równym.

Dźwigi samojezdne

Zabrania się przebywania osobom podczas pracy dźwigu w zasięgu działania jego ramienia. Kierownik budowy ma obowiązek zapewnić operatorowi bezpieczne warunki pracy. Operator ma prawo odmówić wykonania polecenia, jeżeli nie może wykonać pracy w sposób zapewniający jemu, osobom zatrudnionym oraz niezatrudnionym pełnego bezpieczeństwa.

Koparki

Przy wykonywaniu wykopów koparką należy zapoznać się z projektem oraz trasami urządzeń sieci podziemnych. Koparkę może obsługiwać jedynie pracownik posiadający odpowiednie uprawnienia. W zasięgu działania koparki zabrania się przebywania osobom zatrudnionym i niezatrudnionym.

Prace na wysokości

Prace na wysokości mogą być wykonywane tylko przy zastosowaniu odpowiednich urządzeń np. podnośnik koszowy, rusztowania, drabiny, szelki zabezpieczające. Zabrania się wykonywania prac zewnętrznych na wysokości w czasie silnych wiatrów, ulewnych deszczów, oblodzeń i w nocy. Osoby pracujące na wysokościach oraz osoby z nimi współpracujące, znajdujące się na niższych poziomach mają obowiązek używania osprzętu ochronnego. Należy zwrócić szczególną uwagę, aby stanowiska pracy nie znajdowały się w bezpośredniej bliskości urządzeń elektroenergetycznych będących pod napięciem albo nie były narażone na potrącenia przez innych pracowników lub środki transportowe. Zabrania się przebywania osobom pod unoszonymi przedmiotami. W czasie wykonywania prac na wysokościach jeden z pracowników powinien znajdować się na ziemi wyposażony w środki umożliwiające szybkie udzielenie pierwszej pomocy.

6. Wskazanie środków technicznych i organizacyjnych, zapobiegających niebezpieczeństwom wynikającym z wykonywania robót budowlanych w strefach szczególnego zagrożenia zdrowia lub w ich sąsiedztwie, w tym zapewniających bezpieczną i sprawną komunikację, umożliwiającą szybką ewakuację na wypadek pożaru, awarii i innych zagrożeń

- na czas robót drogi powinny być przejezdne, oznakowane i zabezpieczone zgodnie wymaganiami Miejskiego Zarządu Dróg.
- umieszczenie w odpowiednich widocznych miejscach tablic/znaków ostrzegawczo-informacyjnych.

PROJEKTANT:

mgr inż. Marek ŻELAWSKI

WKP/0161/POOE/14

specjalność instalacyjna

KMS Projekt Marek Żelawski
ul. Słoneczna 1, 64-100 Leszno
NIP: 697-220-51-87
tel: 607-931-651
e-mail: m.kmsprojekt@gmail.com

EGZ. 1

PROJEKT TECHNICZNY

INWESTOR	GMINA ŚWIĘCIECHOWA ul. Ułańska 4 64-115 Święciechowa
OBIEKT	BUDOWA OŚWIETLENIA ULICZNEGO
ADRES OBIEKTU	Święciechowa, dz. nr ewid. **281/1, 288/2, 289/2, 1006/1** jedn. ewid. 301305_2 Święciechowa obręb 0011 Święciechowa
KATEGORIA OBIEKTU	XXVI
BRANŻA	elektryczna
DATA	11.2025
PROJEKTANT	mgr inż. Marek ŻELAWSKI

Projekt objęty ustawą z dnia 4 lutego 1994 r. o prawie autorskim i prawach pokrewnych
(Dz.U. 1994 nr 24 poz. 83 z późn. zm.)

SPIS TREŚCI

1. Warunki techniczne przyłączenia 2
2. Część opisowa 4
3. Część rysunkowa 13
Rysunek E-1 – Schemat zasilania 13
Rysunek E-2 – Widok szafki oświetleniowej 14

1. Warunki techniczne przyłączenia

ENEA Operator sp. z o.o.
Oddział Dystrybucji Poznań
Rejon Dystrybucji Leszno
ul. Grunwaldzka 128
64-100 Leszno

Leszno, 05.07.2025 r.

30272/2025/OD5/ZR8

Gmina Święciechowa
ul. Ułańska 4
64-115 Święciechowa

Warunki przyłączenia
do sieci elektroenergetycznej ENEA Operator sp. z o.o.

Charakter i lokalizacja obiektu:
oświetlenie uliczne, Święciechowa, ul. Lipowa, dz. nr 288/2, 289/2
warunki dotyczą **przyłączenia obiektu projektowanego**
z mocą przyłączeniową **7 kW**
na napięciu **0,4kV** zakwalifikowanego do **V** grupy przyłączeniowej

I. MIEJSCE PRZYŁĄCZENIA:
Linia napowietrzna 0,4kV, obwód nr 4, stacja nr 08-0361.

II. RODZAJ POŁĄCZENIA Z SIECIĄ ORAZ ZAKRES NIEZBĘDNYCH ZMIAN W SIECI:
1. w zakresie dotyczącym budowy przyłącza ENEA Operator sp. z o.o.:
Ze słupa istniejącej linii napowietrznej nn usytuowanego przy działce nr 289/5 należy zaprojektować kabel o przekroju 4 x 150mm^2, który zakończyć złączem kablowo - pomiarowym z tworzywa termoutwardzalnego ZK1x-1P zabudowanym na terenie działki nr 1006/1 przy w/w słupie linii napowietrznej z dostępem do złącza od strony drogi dojazdowej.
2. w zakresie dotyczącym niezbędnych zmian w sieci ENEA Operator sp. z o.o.:
Nie wymaga się rozbudowy sieci.
3. w zakresie dotyczącym urządzeń podmiotu przyłączanego:
Z listwy zaciskowej (LZ) projektowanego złącza kablowo - pomiarowego należy wyprowadzić instalację odbiorczą według potrzeb.
Główny zacisk uziemiający (szyna uziemiająca) (MET) instalacji elektrycznej budynku powinien być połączony z przewodem ochronnym (PE lub PEN) linii zasilającej instalację i uziemiony możliwie blisko MET. Rezystancja tego uziemienia nie powinna przekraczać 30Ω.

III. MIEJSCE DOSTARCZANIA ENERGII ELEKTRYCZNEJ:
Zaciski na listwie zaciskowej w złączu kablowo - pomiarowym w kierunku instalacji podmiotu przyłączanego (złącze kablowo - pomiarowe stanowi własność ENEA Operator Sp. z o.o.)
Miejsce dostarczania energii elektrycznej stanowi jednocześnie miejsce rozgraniczenia własności sieci i instalacji.

IV. MIEJSCE ZAINSTALOWANIA UKŁADU POMIAROWO-ROZLICZENIOWEGO:
Złącze kablowo - pomiarowe.

V. WYMAGANIA DOTYCZĄCE UKŁADU POMIAROWO-ROZLICZENIOWEGO:
Zainstalować bezpośredni układ pomiarowo - rozliczeniowy (licznik dostarczy i zabuduje w ZKP wraz z zabezpieczeniem przedlicznikowym ENEA operator Sp. z o.o.).

VI. RODZAJ I USYTUOWANIE ZABEZPIECZEŃ:
- **główne: WTN gG 25A, złącze kablowo - pomiarowe:**
- **przedlicznikowe: wyłączniki instalacyjne nadmiarowo - prądowe jednobiegunowe o charakterystyce C: 3 x 16A, złącze kablowo - pomiarowe.**

VII. WYMAGANY STOPIEŃ SKOMPENSOWANIA MOCY BIERNEJ:
Energia elektryczna winna być pobierana przy współczynniku mocy odpowiadającym tg $\varphi \leq 0,4$.

VIII. WARTOŚCI DO OBLICZEŃ:

moc zwarciowa 200 MVA na szynach rozdzielni SN 15kV w GPZ "Leszno Gronowo",
czas wyłączenia napięcia wynikający z działania zabezpieczeń do 5 s,

IX. DANE I INFORMACJE DOTYCZĄCE SIECI DLA DOBORU SYSTEMU OCHRONY OD PORAŻEŃ:

Zasilająca sieć niskiego napięcia pracuje w układzie TN-C, w instalacji odbiorczej należy zastosować odpowiedni dla tego układu system i urządzenia ochrony przeciwporażeniowej

XI. UWAGI DODATKOWE:

1. Instalację wewnętrzną należy wykonać zgodnie z wymaganiami Rozporządzenia Ministra Infrastruktury z dnia 12.04.2002 r. w sprawie „warunków technicznych, jakim powinny odpowiadać budynki i ich usytuowanie" (Dz.U. 2002 nr 75 poz. 690).
2. Instalowane urządzenia powinny spełniać wymagania norm oraz posiadać odpowiednie atesty. Przyłączane urządzenia powinny posiadać wymaganą odporność na zaburzenia elektromagnetyczne oraz powinny być tak skonstruowane, aby nie wywoływały w swoim środowisku zaburzeń elektromagnetycznych o wartościach przekraczających odporność na te zaburzenia innych urządzeń występujących w tym środowisku.
3. Zrealizowanie zasilania na podstawie przedmiotowych warunków przyłączenia stanowić będzie podstawę do zawarcia w umowie o świadczenie usług dystrybucji lub umowie kompleksowej standardowych parametrów jakościowych energii elektrycznej w zakresie odchyleń częstotliwości i napięcia, odkształcenia napięcia, zawartości poszczególnych harmonicznych, wskaźnika długookresowego migotania światła, czasu trwania jednorazowej przerwy nieplanowanej i planowanej oraz czasu trwania przerw nieplanowanych i planowanych w ciągu roku zgodnych z przepisami obowiązującego prawa.
4. Podstawę do rozpoczęcia realizacji prac projektowych i budowlano - montażowych ujętych w niniejszych warunkach stanowi umowa o przyłączenie.
5. Dokumentacja projektowa w zakresie urządzeń ENEA Operator sp. z o.o. opracowana na podstawie niniejszych warunków przyłączenia winna być zgodna ze Standardami w sieci dystrybucyjnej ENEA Operator sp. z o.o., które są publikowane na stronie internetowej Spółki: www.operator.enea.pl. Do przedkładanych do uzgodnienia dokumentacji projektowych należy dołączyć oświadczenie projektanta o zgodności przyjętych rozwiązań ze Standardami w sieci dystrybucyjnej ENEA Operator sp z o.o. ze wskazaniem ewentualnych odstępstw, dopuszczonych wg zasad określonych w tych Standardach.

Data ważności warunków przyłączenia: 2 lata od daty ich doręczenia.

Warunki opracował:
Szymon Bartkowiak

ENEA Operator Sp. z o.o.
Rejon Dystrybucji Leszno
Dyrektor
Piotr Kurzawa

2. Część opisowa

2.1. Podstawa opracowania

- zlecenie inwestora,
- mapa do celów projektowych,
- uzgodnienia branżowe,
- obowiązujące przepisy i normy.

2.2. Przedmiot i zakres inwestycji

Przedmiotem inwestycji jest budowa oświetleniowej linii kablowej nn-0,4kV wraz z szafką oświetleniową oraz słupami oświetleniowymi w m. Święciechowa, dz. 281/1, 288/2, 289/2, 1006/1.

2.3. Zasilanie oświetlenia i pomiar energii

Rozliczeniowy pomiar energii elektrycznej zostanie zrealizowany jako bezpośredni w złączu kablowo-pomiarowym, zlokalizowanym u zbiegu ulic Mórkowska/Śmigielska.

Obok ww. złącza zostanie zabudowana szafka oświetleniowa, z której zostaną wyprowadzona linia kablowa oświetleniowa typu YAKY 4x25, obejmująca zasilaniem proj. słupy oświetleniowe I/S1–I/S6/

Moc zapotrzebowana projektowanego oświetlenia wynosi 0,2kW i zostanie pokryta z mocy przyłączeniowej.

2.4. Linia kablowa

Kable układać zgodnie z normą N-SEP-E 004:2014 na głębokości 0,7m. Całość projektowanej linii kablowej układać z zastosowaniem rur ochronnych HDPE-75 450N. W miejscach skrzyżowań z istniejąca infrastrukturą podziemną kable układać z zastosowaniem rur ochronnych HDPE-110 750N. W przypadku montażu fundamentów słupów w bezpośrednim sąsiedztwie istniejących linii kablowych, na ww. kable nałożyć rury ochronne dwudzielne HDPE-120 450N. Kabel na całej długości oznakować trwałymi oznacznikami w odstępach nie większych niż 10m oraz w miejscach charakterystycznych tj. skrzyżowanie, wejścia do przepustów, itp. Na oznacznikach umieścić trwałe informacje, zawierające dane użytkownika. Linię kablową zinwentaryzować przed zasypaniem. Teren po wykopie odpowiednio zagęścić oraz doprowadzić do stanu pierwotnego. *Szczegółowe przebiegi w miejscach kolizyjnych sieci podziemnych z projektowanymi urządzeniami oświetlenia ustalić na podstawie przekopów próbnych. Wykopy w ziemi w miejscach kolizyjnych wykonać ręcznie. Zwrócić szczególną uwagę na zapisy w uzgodnieniach i protokole z narady koordynacyjnej. Kable wzdłuż płotów układać odcinkowo tak, aby zapobiec ich obsunięciu lub zniszczeniu.*
Przebieg linii kablowej oraz lokalizację słupów oświetleniowych pokazano w projekcie zagospodarowania terenu PZT.

2.5. Szafka oświetlenia ulicznego

Projektuje się wolnostojącą szafkę oświetleniową SO, na fundamencie prefabrykowanym, w obudowie z tworzywa termoutwardzalnego II klasy izolacji, o stopniu ochrony IP44, wyposażonej w drzwi zamykane na klucz. Sterowanie oświetleniem odbywać się będzie za pomocą 3-kanałowego cyfrowego sterownika astronomicznego midiBLUE, z wykorzystaniem styczników manewrowych. Sterownik oblicza godziny wschodów i zachodów słońca na podstawie pozycji geograficznej lub pobiera je z tabeli astronomicznej. Sterownik wraz z serwisem internetowym tworzy system, który pozwala na zdalne monitorowanie i zarządzanie oświetleniem ulicznym oraz synchronizuje czas z serwerem Network Time Protocol, dzięki czemu oświetlenie będzie załączane z dokładnością co do sekundy, we wszystkich urządzeniach midi BLUE. Szynę ochronno-neutralną PEN w szafce uziemić, rezystancja uziemienia $R \leq 10\Omega$. Schemat zasilania pokazano na rysunku E-1. Widok szafki pokazano na rysunku E-2.

2.6. Dobór klasy oświetleniowej

W celu określenia wymaganych parametrów oświetleniowych dotyczących oświetlenia ulicy Kolejowej skorzystano z *Wzorców i standardów rekomendowanych przez Ministra właściwego ds. transportu* ***WR-D-71-1*** *– Wytyczne projektowania urządzeń do oświetlenia dróg zamiejskich i ulic.*

Krok 1 – wybór klasy oświetleniowej

Na podstawie tabeli 4.4.1. projektowane oświetlenie drogi wewnętrznej zaliczono do klasy oświetleniowej „P" – piesi i rowery, drogi dla pieszych i rowerów, drogi dla rowerów, kierowcy przy niskich prędkościach – ulice osiedlowe, obszary niezależne od jezdni.

Tab. 4.4.1. Zestawienie klas oświetlenia drogowego: normowych i dedykowanych dla oświetlenia przejść dla pieszych i przejazdów dla rowerów

Lp.	Klasa oświetlenia	Zastosowanie klasy
Klasy oświetlenia zgodne normami [24] i [25] oraz z WR-D-41-4		
1	M	Kierowcy pojazdów silnikowych, trasy komunikacyjne, średnie i wysokie prędkości ruchu
2	C	Obszary konfliktowe: pojazdy (w tym rowery), piesi; obszary wykazujące zmianę geometrii drogi, obszary o zwiększonym prawdopodobieństwie kolizji
3	P	Piesi i rowery, drogi dla pieszych, drogi dla pieszych i rowerów, drogi dla rowerów, kierowcy przy niskich prędkościach – ulice osiedlowe, obszary niezależne od jezdni
4	EV	Klasa dodatkowa: stosowana, gdy musi być zapewniona widoczność powierzchni pionowych
5	HS	Klasa dodatkowa: piesi, drogi dla pieszych, drogi dla pieszych i rowerów, pasy postojowe, powierzchnie ruchu usytuowane oddzielnie lub wzdłuż jezdni, ulice, parkingi, dziedzińce szkolne – oświetlenie w przestrzeni
6	SC	Klasy dodatkowe: gdy głównym celem oświetlenia publicznego jest identyfikacja osób, przedmiotów oraz powierzchni drogowych z występującym na nich wyższym niż normalne ryzykiem naruszenia przepisów
Dodatkowa klasa oświetlenia dla oświetlenia dedykowanego na przejściach dla pieszych i przejazdach dla rowerów		
7	PC	Klasa uzupełniająca: klasa oświetleniowa stosowana do oświetlania przejścia dla pieszych za pomocą rozwiązania, w którym uzyskuje się oświetlenie pionowej sylwetki pieszego poprzez instalację nisko zawieszonych opraw o asymetrycznym rozsyle strumienia świetlnego; oprawy instaluje się przed przejściem dla pieszych oddzielnie do każdego z kierunków ruchu

Krok 2 – wybór odpowiedniej wagi przyjętej klasy oświetleniowej

Na podstawie tabeli 7.3.3. dla wybranej do klasy oświetleniowej „P" przeprowadzono analizę wagi wg zależności

$$P = 6 - V_{WS} = 6 - 3 = 3$$

V_{WS} – suma wartości wag

Tab. 7.3.3. Parametry doboru klasy oświetlenia P [24]

Parametr	Wariant	Opis	Wartość wagi V_w
Prędkość V <max: V_{dop}, V_{dp}>	Niska	V ≤ 40 km/h	(1)
	Bardzo niska	Bardzo niska prędkość chodzenia	0
Natężenie ruchu	Wysokie		1
	Umiarkowane		0
	Niskie		(-1)
Rodzaj ruchu	Ruch pieszych, rowerów i zmotoryzowany		(2)
	Ruch pieszych i zmotoryzowany		1
	Tylko ruch pieszych i rowerów		1
	Tylko ruch pieszych		0
	Tylko ruch rowerów		0
Zaparkowane pojazdy	Istnieją		(1)
	Brak		0
Luminancja otoczenia	Wysoka	Witryny sklepowe, reklamy, dworce, obiekty sportowe, magazyny	1
	Umiarkowana	Normalne warunki	(0)
	Niska	-	-1
Rozpoznawanie twarzy	Konieczne		1
	Niekonieczne		(0)
			Suma wartości wag V_{ws}

Krok 3 – określenie wymagań fotometrycznych dla klasy oświetleniowej

Na podstawie tabeli 4.4.4. dla wybranej klasy oświetleniowej „P" oraz wagi klasy „P3" określono wymagane wartości średniego i minimalnego poziomego natężenia oświetlenia, przy czym rozpoznawanie twarzy nie jest konieczne.

Tab. 4.4.4. Wymagania fotometryczne dla klasy oświetleniowej P

Poziom w klasie P	Poziome natężenie oświetlenia		Wymagania dodatkowe, jeżeli konieczne jest rozpoznawanie twarzy	
	$E_{śr}$ [lx] (utrzymywane minimum)	E_{min} [lx] (utrzymywane)	$E_{v,min}$ [lx] (utrzymywane)	$E_{sc,min}$ [lx] (utrzymywane)
P1	15,00	3,00	5,00	5,00
P2	10,00	2,00	3,00	2,00
P3	7,50	1,50	2,50	1,50
P4	5,00	1,00	1,50	1,00
P5	3,00	0,60	1,00	0,60
P6	2,00	0,40	0,60	0,20
P7	brak oznaczenia	brak oznaczenia	-	-

2.7. Słupy i oprawy oświetleniowe

Projektuje się słupy aluminiowe anodowane, okrągłe, o grubości ścianki 4,2mm i wysokości h=7,0m, stawiane na fundamentach prefabrykowanych typu B-60. Dla podłączenia kabli zasilających we wnękach słupów montować tabliczki bezpiecznikowe TB1, wyposażone we wkładkę bezpiecznikową D01/4A.

Na słupach oświetlających drogę montować wysięgniki rurowe o dł. 1m i nachyleniu 5°, na których montować oprawy wyposażone w fabryczne źródła LED np. Tiara 2 LED z optyką szerokokątną RM7 lub równoważne o mocy 28W w obudowie z dwukomorowego odlewu aluminium o stopniu ochrony IP66.

Na słupach oświetlających przejście dla pieszych, bezpośrednio z nachyleniem 0° montować oprawy wyposażone w fabryczne źródła LED np. Tiara 2 LED z optyką szerokokątną RM7 lub równoważne o mocy 28W w obudowie z dwukomorowego odlewu aluminium o stopniu ochrony IP66.

Oprawy w słupie zasilić przewodami YDY 3x1,5. Słupy w miejscach zaznaczonych na schemacie zasilania E-1 uziemić, z wykorzystaniem uziomów szpilkowych ze stali ocynkowanej Ø16. Rezystancja uziemienia R≤10Ω.

Szczegółowe parametry słupów:

- wysokość – h=7,0m,
- grubość ścianki – 4,2mm,
- kształt – okrągły,
- materiał – aluminium anodowane,
- wymiar postawy – 320x320cm,
- wymiar otworów podstawy – 250x250cm,
- wymiary końcówki słupa (dla montażu oprawy) - Ø60cm,
- fundament prefabrykowany typu B-60,

Szczegółowe parametry opraw:

- korpus oprawy o konstrukcji dwukomorowej (niezależne komory elektryczna i optyczna) jako odlew z aluminium formowanego ciśnieniowo,
- uchwyt przystosowany do montażu na wysięgnikach lub słupach Φ48-60mm,
- klosz ze szkła hartowanego,

- matryca wielosoczewkowa LED, w której każda dioda posiada dedykowaną soczewkę o identycznej optyce,
- zasilacz oprawy o wysokiej sprawności (min. 90%), obsługujący w pełni protokół DALI w standardach 251, 252, 253 i DALI 2 z wyjściem 24V na złącze Zhaga, pozwalający na zaprogramowanie co najmniej 3-stopniowej redukcji mocy (dokładny scenariusz redukcji tj. czas i procent redukcji, określić na etapie zamówienia opraw).,
- zasilacz wyposażony w zabezpieczenie przeciwprzepięciowe min. 10kV,
- moc maksymalna uwzględniające wszystkie straty – 28W,
- zakres temperatury barwowej źródeł światła – 4000K,
- znamionowe napięcie pracy – 220-240V AC, 50-60Hz,
- skuteczność świetlna – 155 lm/W ±2%,
- klasa ochronności elektrycznej – II,
- rodzaj źródła światła – LED,
- optyka o rozsyle światła nr RM7 lub równoważna,
- górne złącza ZHAGA do montażu węzła kontrolnego, zabezpieczone zaślepką,
- stopień odporności klosza na uderzenia mechaniczne – IK09,
- szczelność oprawy - IP66,
- oprawa musi być oznakowana znakiem CE oraz posiadać deklarację zgodności,
- oprawa musi posiadać certyfikaty ENEC, ENEC+, Zhaga ZD4i.

2.8. Obliczenia fotometryczne

: Święciechowa

Podsumowanie (do EN 13201:2015)

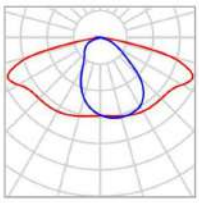

Producent	Lena Lighting	P	28.0 W
Nazwa artykułu	TIARA 2 LED XS 4350lm 740 RM7 IP66 II kl. DALI (28W)	Φ_{Lampa}	4350 lm
		Φ_{Oprawa}	4350 lm
Oprawa	1x LL LED 28W	η	100.01 %

TIARA 2 LED XS 4350lm 740 RM7 IP66 II kl. DALI (28W) (z jednej strony na dole)

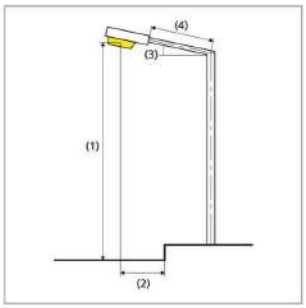

Odstęp słupa	38.000 m
(1) Wysokość punktu świetlnego	7.000 m
(2) Nawis punktu świetlnego	0.000 m
(3) Nachylenie wysięgnika	0.0°
(4) Długość wysięgnika	0.000 m
Godziny pracy w ciągu roku	4000 h: 100.0 %, 28.0 W
Moc / trasa	728.0 W/km
ULR / ULOR	0.00 / 0.00
Maks. natężenia światła W każdym kierunku tworzącym podany kąt z dolną linią pionową przy zainstalowanym i gotowym do użytku oświetleniu.	≥ 70°: 384 cd/klm ≥ 80°: 140 cd/klm ≥ 90°: 2.22 cd/klm
Klasa natężenia oświetlenia Wartości natężenia światła w [cd/klm] do obliczania klasy natężenia światła odnoszą się do strumienia świetlnego lampy, zgodnie z EN 13201:2015.	G*2
Klasa wskaźnika olśnienia	D.3
MF	0.85

Święciechowa

Podsumowanie (do EN 13201:2015)

Wyniki dla pól oceny

Obliczono współczynnik konserwacji 0.85 dla instalacji.

	Rozmiar	Obliczono	Zad.	Zgodność
Jezdnia 1 (P3)	E_m	7.84 lx	[7.50 - 11.25] lx	✓
	E_{min}	2.10 lx	≥ 1.50 lx	✓

Wyniki dla wskaźników wydajności energetycznej

	Rozmiar	Obliczono	Zużycie energii
ul. Zakątek Święciechowa	D_p	0.019 W/lx*m²	–
TIARA 2 LED XS 4350lm 740 RM7 IP66 II kl. DALI (28W) (z jednej strony na dole)	D_e	0.6 kWh/m² rok	112.0 kWh/rok

2.9. Obliczenia techniczne

- Spadek napięcia 1-f, przy założeniu symetrycznego rozłożenia obciążenia (oprawa co 3 słup) od szafki oświetleniowej do proj. słupa I/S5

$$\Delta U_{\%1f} = \frac{2 \cdot 100 \cdot l \cdot P}{\gamma \cdot s \cdot U_n^2} = \frac{200 \cdot 0{,}232 \cdot 0{,}2}{25 \cdot 25 \cdot 0{,}23^2} = \frac{9{,}28}{33{,}1} = 0{,}28[\%]$$

l – długość obwodu II od szafki oświetleniowej do końca proj. linii – 0,232[km],
P – sumaryczna moc opraw ośw. obwodu I – 0,2[kW],
γ – przewodność aluminium – 35[m/Ω·mm^2],
s – przekrój żyły kabla – 25[mm^2],
U_n – napięcie 1-fazowe – 0,23[kV],

- Ochrona przeciwporażeniowa
  Istn. szafka oświetleniowa jest zasilona z istn. stacji transformatorowej ST 08-0361, wyposażonej w transformator o mocy 250kVA. Największe wartości prądów wyłączania wkładek topikowych dobrano na podstawie charakterystyk czasowo-prądowych wkładek bezpiecznikowych. Obliczenia wykonano dla najgorszych parametrów obwodów. Warunek sprawdzenia skuteczności ochrony przeciwporażeniowej w zależności od zastosowanego zabezpieczenia, zgodnie z zależnością $\mathbf{I_a \leq I_k}$.

  Obwód z ST 08-0361 do końca proj. obwodu oświetleniowego (słup I/S6) będzie składał się z:
  - ✓ transformatora mocy 250kVA o przybliżonej imp. ~0,032Ω,
  - ✓ istn. linii kablowej 4x150 dł. ok. 160m o imp. 0,062Ω,
  - ✓ istn. linii napowietrznej 4xAL70 dł. ok. 70m o imp. 0,061Ω,
  - ✓ proj. linii kablowej 4x35 dł. ok. 40m o imp. 0,065Ω,
  - ✓ proj. linii oświetleniowej YAKY 4x25 długości łącznej ok. 232m o imp. 0,531Ω.

Urządzenie	Zabezpieczenie	ta [s]	Zs [Ω]	Ia [A]	Izw [A]
proj. słup I/6	proj. B10A (szafka ośw.)	0,4	0,764	50 (k=5,0)	**240**
proj. słup I/6	proj. D01/4A (wewnątrz słupa)	0,4	0,764	31,0 (k=7,7)	**240**

2.10. Ochrona przeciwporażeniowa

Środki ochrony przeciwporażeniowej zaprojektowano w układzie sieci typu TN-C. Ochrona podstawowa przed dotykiem bezpośrednim, zostanie zrealizowana przez izolację fabryczną oraz obudowy urządzeń. Ochrona dodatkowa przed dotykiem pośrednim, zostanie zrealizowana przez samoczynne wyłączenie zasilania z wykorzystaniem wyłączników nadmiarowo-prądowych oraz wkładek bezpiecznikowych. Dla prawidłowego zrealizowania samoczynnego wyłączenia zasilania należy:

- wykonać uziemienie słupów na końcach linii kablowych oraz wg schematu zasilania,
- w słupach żyłę PEN kabla połączyć z zaciskiem uziemiającym słupa,
- rezystancja uziemienia R≤10Ω.

2.11. Uwagi końcowe

- wykonać badania odbiorcze instalacji,
- stosować wyroby i rozwiązania dopuszczone do stosowania w budownictwie,
- prace wykonać zgodnie z projektem, Rozporządzeniem Ministra Infrastruktury (Dz. U. z 2002 r. nr 75 poz 690 z późn. zm.) w sprawie warunków technicznych, jakim powinny odpowiadać budynki i ich usytuowanie oraz obowiązującymi przepisami i normami,
- projekt objęty ustawą z dnia 4 lutego 1994 r. o prawie autorskim i prawach pokrewnych (Dz.U. 1994 nr 24 poz. 83).

PROJEKTANT:

mgr inż. Marek ŻELAWSKI

WKP/0161/POOE/14

specjalność instalacyjna

proj. złącze ZK1x-1P
(zakres Enea Operator)

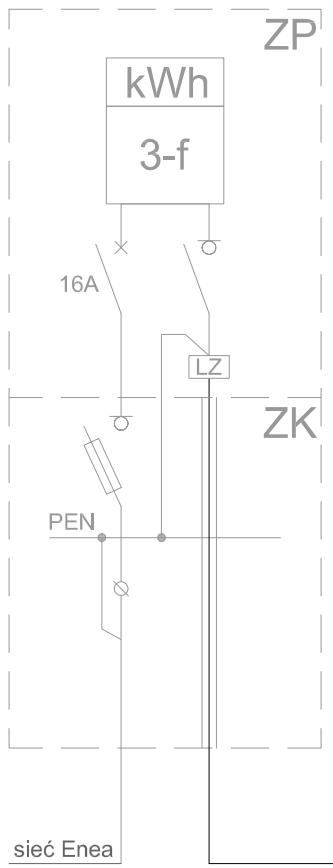

proj. wolnostojąca szafka sterowania oświetleniem SO,
w obudowie z tworzywa termoutwardzalnego II klasy izolacji, o stopniu ochrony IP44

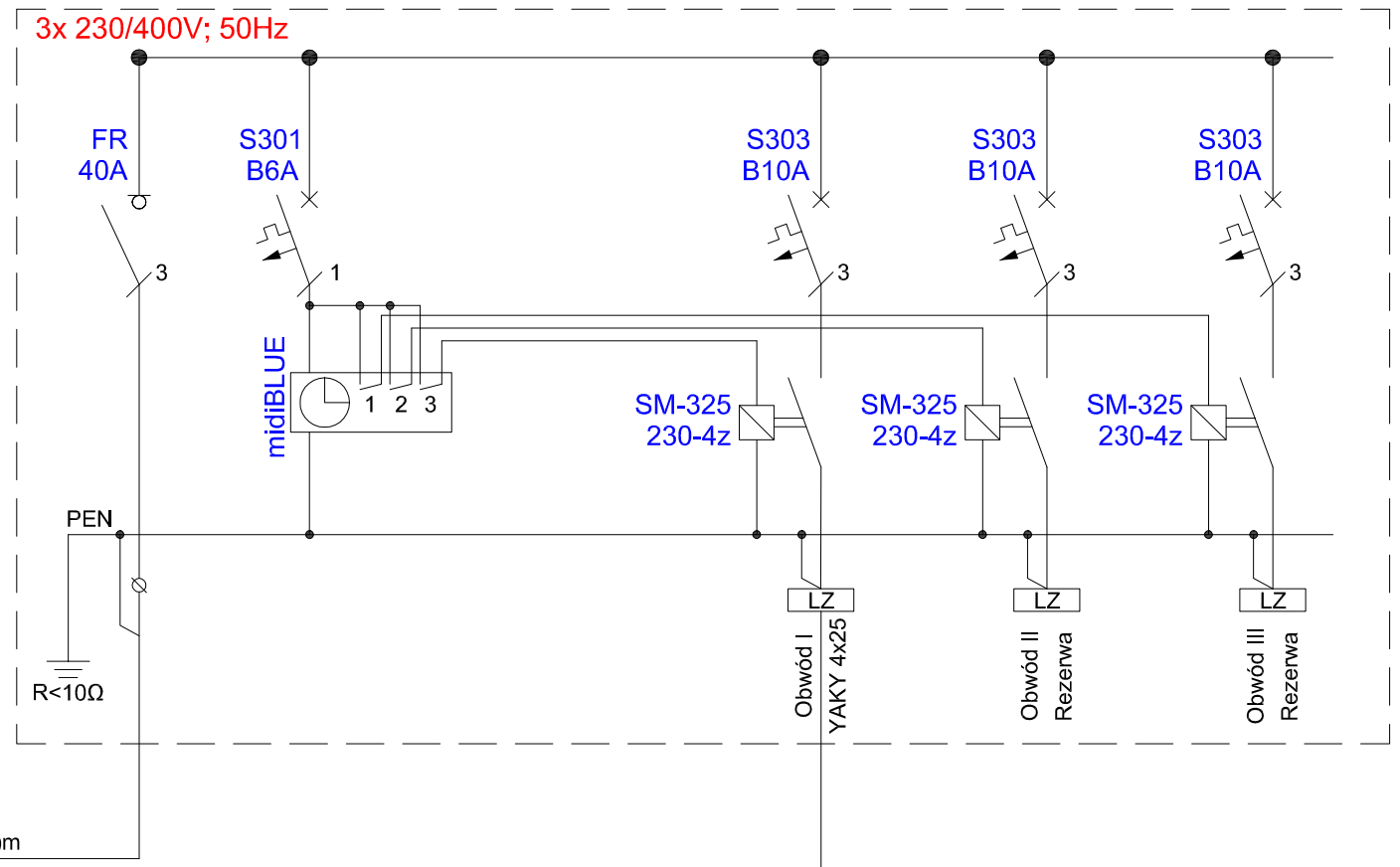

YAKY 4x25 dł. 2(6)m

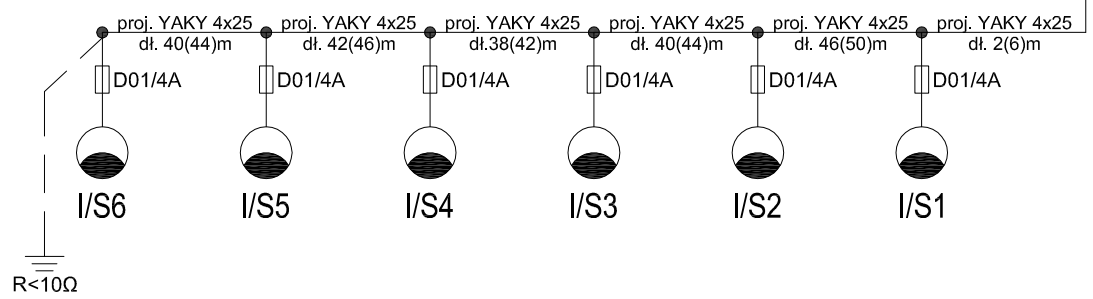

OCHRONA OD PORAŻEŃ:
SAMOCZYNNE WYŁĄCZENIE
ZASILANIA W UKŁADZIE SIECI TN-C

JEDNOSTKA PROJEKTOWA:	KMSP sp. z o.o. ul. Słoneczna 1, 64-100 Leszno m.kmsprojekt@gmail.com 607-931-651			KMS projekt	
OBIEKT I ADRES:	BUDOWA OŚWIETLENIA ULICZNEGO dz. nr ewid. 281/1, 288/2, 289/2, 1006/1 jedn. ewid. 301305_2 Święciechowa, obręb 0011 Święciechowa			**PROJEKTANT:** mgr inż. Marek ŻELAWSKI specjalność instalacyjna upr. nr WKP/0161/POOE/14 **(za zgodność mapy z oryginałem)**	
INWESTOR I ADRES:	GMINA ŚWIĘCIECHOWA ul. Ułańska 4; 64-115 Święciechowa			**ASYSTENT:** inż. H. Ratajczak	
NAZWA RYSUNKU:	Schemat zasilania			**NUMER RYSUNKU:**	**E-1**
BRANŻA:	ELEKTRYCZNA	**DATA:**	11.2025	**SKALA:**	-:- - -

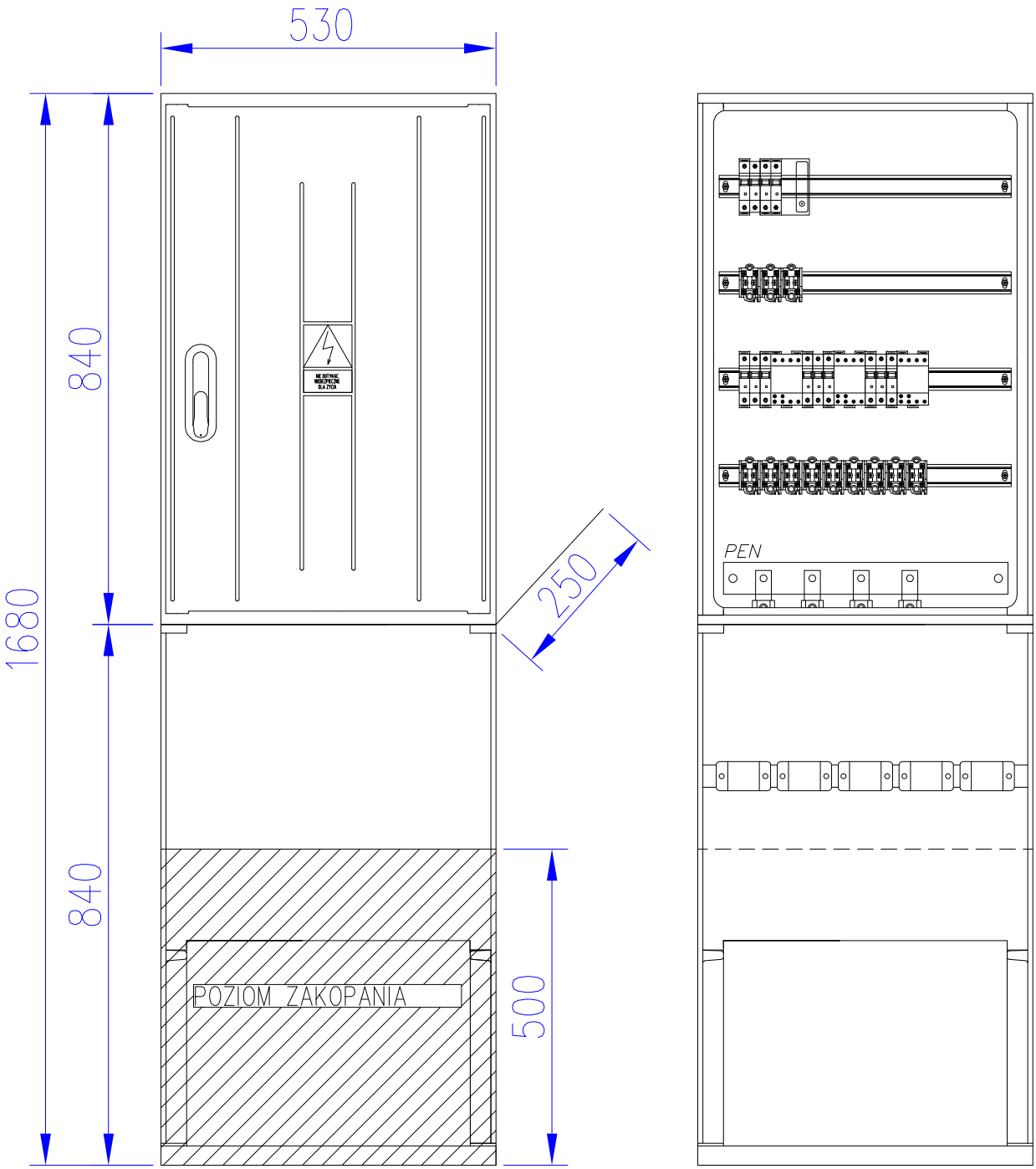

JEDNOSTKA PROJEKTOWA:	KMSP sp. z o.o. ul. Słoneczna 1, 64-100 Leszno m.kmsprojekt@gmail.com 607-931-651			KMS projekt	
OBIEKT I ADRES:	BUDOWA OŚWIETLENIA ULICZNEGO dz. nr ewid. 281/1, 288/2, 289/2, 1006/1 jedn. ewid. 301305_2 Święciechowa, obręb 0011 Święciechowa			**PROJEKTANT:** mgr inż. Marek ŻELAWSKI specjalność Instalacyjna upr. nr WKP/0161/POOE/14	
INWESTOR I ADRES:	GMINA ŚWIĘCIECHOWA ul. Ułańska 4; 64-115 Święciechowa			**ASYSTENT:** inż. H. Ratajczak	
NAZWA RYSUNKU:	Widok szafki oświetleniowej			**NUMER RYSUNKU:**	**E-2**
BRANŻA:	ELEKTRYCZNA	**DATA:**	11.2025	**SKALA:**	-:- - -

Leszno, 25 listopada 2025 r.

WIELKOPOLSKI WOJEWÓDZKI KONSERWATOR ZABYTKÓW
Wojewódzki Urząd Ochrony Zabytków w Poznaniu
Delegatura w Lesznie
pl. Komeńskiego 6, 64-100 Leszno
Le-WN.5142.5878.2.2025
Za dowodem doręczenia

URZĄD GMINY
w Święciechowie
WPŁYNĘŁO
dnia 27. 11. 2025
L. dz. RKP 13765
A. Przetłocz

POZWOLENIE Nr 872/A/2025

na prowadzenie robót budowlanych na obszarze wpisanego do rejestru zabytków historycznego układu urbanistycznego, ruralistycznego lub zespołu budowlanego

Działając na podstawie art. 6 ust. 1 pkt 1, lit. b, art. 7 pkt 1, art. 36 ust. 1 pkt 2, art. 36 ust. 2a, art. 36 ust. 3, art. 37c, art. 89 pkt 2, art. 91 ust. 4 pkt 4 i 5, art. 92 ust. 6 ustawy z dnia 23 lipca 2003 r. o ochronie zabytków i opiece nad zabytkami (tekst jednolity Dz. U. 2024 r., poz. 1292 ze zm.), § 13 rozporządzenia Ministra Kultury i Dziedzictwa Narodowego z dnia 2 sierpnia 2018 r. w sprawie prowadzenia prac konserwatorskich i badań konserwatorskich przy zabytku wpisanym do rejestru zabytków albo na Listę Skarbów Dziedzictwa oraz robót budowlanych, badań architektonicznych i innych działań przy zabytku wpisany do rejestru zabytków, a także badań archeologicznych i poszukiwań zabytków (Dz. U. z 2021 r., poz. 81), art. 104 ustawy z dnia 14 czerwca 1960 r. – Kodeks postępowania administracyjnego (tekst jednolity Dz. U. 2024 r., poz. 572 ze zm.), po rozpatrzeniu wniosku Gminy Święciechowa, ul. Ułańska 4, 65-115 Święciechowa, z dnia 14 października 2025 r. (wpływ do Delegatury w Lesznie: 21 października 2025 r.), o wydanie pozwolenia na prowadzenie robót budowlanych na obszarze zespołu budowlanego i założenia urbanistycznego m. Święciechowa, wpisanego do rejestru zabytków

Wielkopolski Wojewódzki Konserwator Zabytków

1. **udziela pozwolenia**

Wnioskodawcy:

Gminie Święciechowa
Ul. Ułańska 4
64-115 Święciechowa

na prowadzenie robót budowlanych na terenie nieruchomości ozn. nr ewid. gruntów 281/1, 288/2, 289/2, 1006/1 w m. Święciechowa, zlokalizowanych na obszarze zabytku wpisanego do rejestru zabytków pod numerem 1210/A, na podstawie decyzji z dnia 16 lipca 1991 r., tj. zespołu budowlanego i założenia urbanistycznego m. Święciechowa.

Roboty budowlane polegają na budowie oświetlenia ulicznego (w tym: montaż szafki oświetleniowej, ułożenie linii kablowej, posadowienie słupów oświetleniowych), zlokalizowanego na ww. działkach.

Szczegółowy zakres robót został wskazany w programie robót budowlanych, zawierającym mapę z oznaczeniem przebiegu inwestycji, opracowanym przez mgr inż. Marka Żelawskiego. Program stanowi załącznik do niniejszego pozwolenia.

2. określa warunek polegający na obowiązku:

2.1. niezwłocznego zawiadomienia wojewódzkiego konserwatora zabytków o wystąpieniu nowych faktów i okoliczności mogących doprowadzić do uszkodzenia lub zniszczenia zabytku;

3. ze względu na zlokalizowanie na obszarze inwestycji zewidencjonowanego stanowiska archeologicznego Święciechowa 19 (AZP 64-23/66) i duże prawdopodobieństwo występowania podziemnych nawarstwień kulturowych, określa ponadto warunek:

3.1. zapewnienia przez inwestora badań archeologicznych, na które należy uzyskać pozwolenie konserwatorskie, zgodnie z art. 36 ust.1 pkt 5 Ustawy o ochronie zabytków i opiece nad zabytkami.

Pozwolenie ważne jest do dnia 30 listopada 2028 r.

Postępowanie w sprawie wydanego pozwolenia może zostać wznowione, a następnie pozwolenie może zostać cofnięte lub zmienione na podstawie art. 47 ustawy z dnia 23 lipca 2003 r. o ochronie zabytków i opiece nad zabytkami.

Uzasadnienie

Wnioskowane roboty budowlane planowane są na obszarze zabytku jakim jest zespół budowlany i założenie urbanistyczne m. Święciechowa, wpisane do rejestru zabytków pod numerem 1210/A, na podstawie decyzji z dnia 16 lipca 1991 r. Inwestycja położona jest na dz. nr 281/1, 288/2, 289/2, 1006/1, których właścicielem jest Gmina Święciechowa.

Zgodnie z przepisem art. 36 ust. 1 pkt 1 powołanej wyżej ustawy z dnia 23 lipca 2003 r. o ochronie zabytków i opiece nad zabytkami, prowadzenie robót budowlanych na obszarze zabytku wpisanego do rejestru zabytków wymaga pozwolenia właściwego wojewódzkiego konserwatora zabytków.

Ze względu na konieczność zapewnienia prawidłowego przebiegu robót na obszarze zabytku, zgodnie z przepisem § 13 ust. 2 rozporządzenia Ministra Kultury i Dziedzictwa Narodowego z dnia 2 sierpnia 2018 r., w pozwoleniu został zawarty wymieniony wyżej warunek.

Po rozpatrzeniu wniosku, a także po analizie dokumentów znajdujących się w posiadaniu tut. Urzędu należało stwierdzić, że wnioskowane roboty budowlane nie naruszają zasad ochrony zabytków i opieki nad zabytkami – dlatego orzeczono jak na wstępie.

Pouczenie

1. Uzyskanie pozwolenia wojewódzkiego konserwatora zabytków na podjęcie robót budowlanych przy zabytku wpisanym do rejestru nie zwalnia z obowiązku uzyskania pozwolenia na budowę albo zgłoszenia, w przypadkach określonych przepisami Prawa budowlanego.
2. Zgodnie z art. 47 ustawy o ochronie zabytków i opiece nad zabytkami wojewódzki konserwator zabytków może wznowić postępowanie w sprawie wydanego pozwolenia, o którym mowa w art. 36 ust. 1, a następnie zmienić je lub cofnąć w drodze decyzji, jeżeli w trakcie wykonywania badań, prac, robót lub innych działań określonych w pozwoleniu wystąpiły nowe fakty i okoliczności, mogące doprowadzi do uszkodzenia lub zniszczenia zabytku.
3. Kto prowadzi roboty budowlane przy zabytku wpisanym do rejestru zabytków niezgodnie z zakresem lub warunkami określonymi w pozwoleniu wojewódzkiego konserwatora zabytków podlega karze pieniężnej w wysokości od 500 do 500 000zł.(art. 107d ust.2 ustawy o ochronie zabytków i opiece nad zabytkami)
4. Kto bez pozwolenia wojewódzkiego konserwatora zabytków podejmuje działania, o których mowa w art. 36 ust. 1 pkt 1-5, podlega karze pieniężnej w wysokości od 500 do 500 000 zł. (art. 107d ust. 1 ustawy)

Od decyzji niniejszej służy stronie odwołanie do Ministra Kultury i Dziedzictwa Narodowego złożone w terminie 14 dni od daty jej otrzymania, za pośrednictwem Wielkopolskiego Wojewódzkiego Konserwatora Zabytków – Wojewódzki Urząd Ochrony Zabytków w Poznaniu – Delegatura w Lesznie, pl. Komeńskiego 6, 64-100 Leszno.

Zgodnie z art. 127a. § 1 kpa **przed upływem** terminu do wniesienia odwołania strony mogą zrzec się prawa do wniesienia odwołania od niniejszej decyzji. Z dniem doręczenia Wielkopolskiemu Wojewódzkiemu Konserwatorowi Zabytków oświadczenia o zrzeczeniu się prawa do wniesienia odwołania przez ostatnią ze stron postepowania, decyzja staje się ostateczna i prawomocna. Zrzeczenie się prawa do wniesienia odwołania skutkuje brakiem możliwości odwołania od decyzji oraz jej zaskarżenia do wojewódzkiego sądu administracyjnego.

WIELKOPOLSKI WOJEWÓDZKI KONSERWATOR ZABYTKÓW 3

Z up. Wielkopolskiego Wojewódzkiego Konserwatora Zabytków
mgr Monika Kąkolewicz
St. Inspektor

Załącznik:

1. Program robót budowlanych wraz z mapą – 1 egz.

Otrzymuje:

1. Gmina Święciechowa.

a/a
ap
Sprawę prowadzi:
Aleksandra Pruska - inspektor ds. zabytków nieruchomych
Tel. 65 529 93 83, wew. 14

Nie podlega opłacie skarbowej zgodnie z art. 2 ust.1 pkt 2
ustawy z dnia 16 listopada 2006 r. o opłacie skarbowej
(tekst jedn. Dz. U. z 2023 r., poz. 2111)
Aleksandra Pruska – inspektor ds. zabytków nieruchomych
WUOZ w Poznaniu, Delegatura w Lesznie

Administratorem Pani/Pana danych osobowych jest Wielkopolski Wojewódzki Konserwator Zabytków. Dalsze informacje dotyczące ochrony Pani/Pana danych osobowych znajdują się na stronie WWW pod adresem: http://poznan.wuoz.gov.pl/ochrona-danych-osobowych-0

PROGRAM ROBÓT BUDOWLANYCH

Przedmiot zamierzenia budowlanego

Przedmiotem niniejszego opracowania jest „Budowa oświetlenia ulicznego". Teren zamierzenia inwestycyjnego obejmuje działki nr ewid. 281/1, 288/2, 289/2, 1006/1, jedn. ewid. 301305_2 Święciechowa, obręb 0011 Święciechowa.

Wojewódzki Urząd
Ochrony Zabytków w Poznaniu
Delegatura w Lesznie
[illegible]
Tel.065 [illegible]
NIP 77[illegible]

Załącznik do pozwolenia/~~postanowienia/pisma~~
nr 872/A/2025
z dnia 2025-11-25
Z up. Wielkopolskiego Wojewódzkiego
Konserwatora Zabytków
mgr Monika Kąkolewicz
St. Inspektor

Projektowany stan zagospodarowania terenu

Projektuje się:

- montaż szafki oświetleniowej (1 szt.),
- ułożenie linii kablowej nn-0,4kV dł. 208(232)m,
- posadowienie słupów oświetleniowych na fundamentach prefabrykowanych (6 szt.)

Charakterystyczne parametry elementów zagospodarowania terenu

- długość łączna linii kablowej nn-0,4kV – 208(232)m
- wymiar szafki oświetleniowej w podstawie 0,6x0,25m^2, wysokość ok. 1,2m
- wysokość słupów oświetleniowych h=7m

Informacje o ochronie zabytków i ochronie konserwatorskiej

Na podstawie decyzji o ustaleniu lokalizacji inwestycji celu publicznego nr ZP.6733.23.2025 z dnia 04.09.2025:

1) Teren objęty wnioskiem znajduje się na obszarze objętym formą ochrony zabytków, o której mowa w art. 7 ustawy z dnia 23 lipca 2003 r. o ochronie zabytków i opiece nad zabytkami (tekst jednolity Dz. U. z 2024 r. poz. 1292).
2) Działki nr ewid.: 289/2, 288/1, 281/1 zlokalizowane są obszarze zespołu budowlanego i założenie urbanistycznego m. Święciechowa wpisanego do rejestru zabytków pod nr 1210/A decyzja z dnia 16.07.1991 r."
3) Na terenie przedmiotowej inwestycji zlokalizowane jest zewidencjonowane stanowisko archeologiczne Święciechowa stan. 19 (AZP 64-23/66) Wszelkie prace budowlane naruszające struktury gruntu wymagają przeprowadzenia badan archeologicznych, na które należy uzyskać pozwolenie WWKZ na podstawie art. 36 ust. 1 pkt. 5 ustawy o ochronie zabytków i opiece nad zabytkami.
4) Zgodnie z art. 36 ust. 1 pkt 1 ustawy z dnia 23 lipca 2003 r. o ochronie zabytków i opiece nad zabytkami (Dz. U. z 2024 r. poz. 1292) realizacja obiektów wymaga pozwolenia Wojewódzkiego Konserwatora Zabytków w formie decyzji administracyjnej.

Informacje o wpływie eksploatacji górniczej

Inwestycja zlokalizowana poza terenami eksploatacji górniczej.

Informacje o charakterze, cechach istniejących i przewidywanych zagrożeń dla środowiska oraz higieny i zdrowia ludzi

Projektowany obiekt nie będzie miał negatywnego wpływu na środowisko oraz na zdrowie ludzi.

Obszar oddziaływania

Obszar oddziaływania projektowanego obiektu mieści się w całości na działkach, na których został zaprojektowany, zgodnie z przepisami odrębnymi wprowadzającymi związane z tym obiektem ograniczenia w zagospodarowaniu, w tym zabudowy, tego terenu, przywołanymi w art. 3 pkt. 20 ustawy Prawo budowlane. (Dz.U. 1994 poz. poz. 414 z późn. zm.), z uwzględnieniem rozporządzeń:

- Rozporządzenie Ministra Infrastruktury z dnia 12 kwietnia 2002 r. w sprawie warunków technicznych, jakim powinny odpowiadać budynki i ich usytuowanie (ze wszystkimi zmianami) (Dz.U. 2002 nr 75 poz. 690).
- Rozporządzenie Ministra Energii z dnia 28 sierpnia 2019 r. w sprawie bezpieczeństwa i higieny pracy przy urządzeniach energetycznych (ze wszystkimi zmianami) (Dz.U. 2019 poz. 1830).

Zasięg oddziaływania przedsięwzięcia będzie zamykać się w granicach działek objętych opracowaniem i nie będzie w sposób znaczący oddziaływał na tereny/działki przyległe.

mgr inż. Marek Żelawski
Uprawnienia budowlane do projektowania
i kierowania robotami budowlanymi bez ograniczeń
w specjalności instalacyjnej w zakresie sieci, instalacji
i urządzeń elektrycznych i elektroenergetycznych
upr. kl. nr WKP/0360/OWOE/10
upr. proj. nr WKP/0161/POOE/14

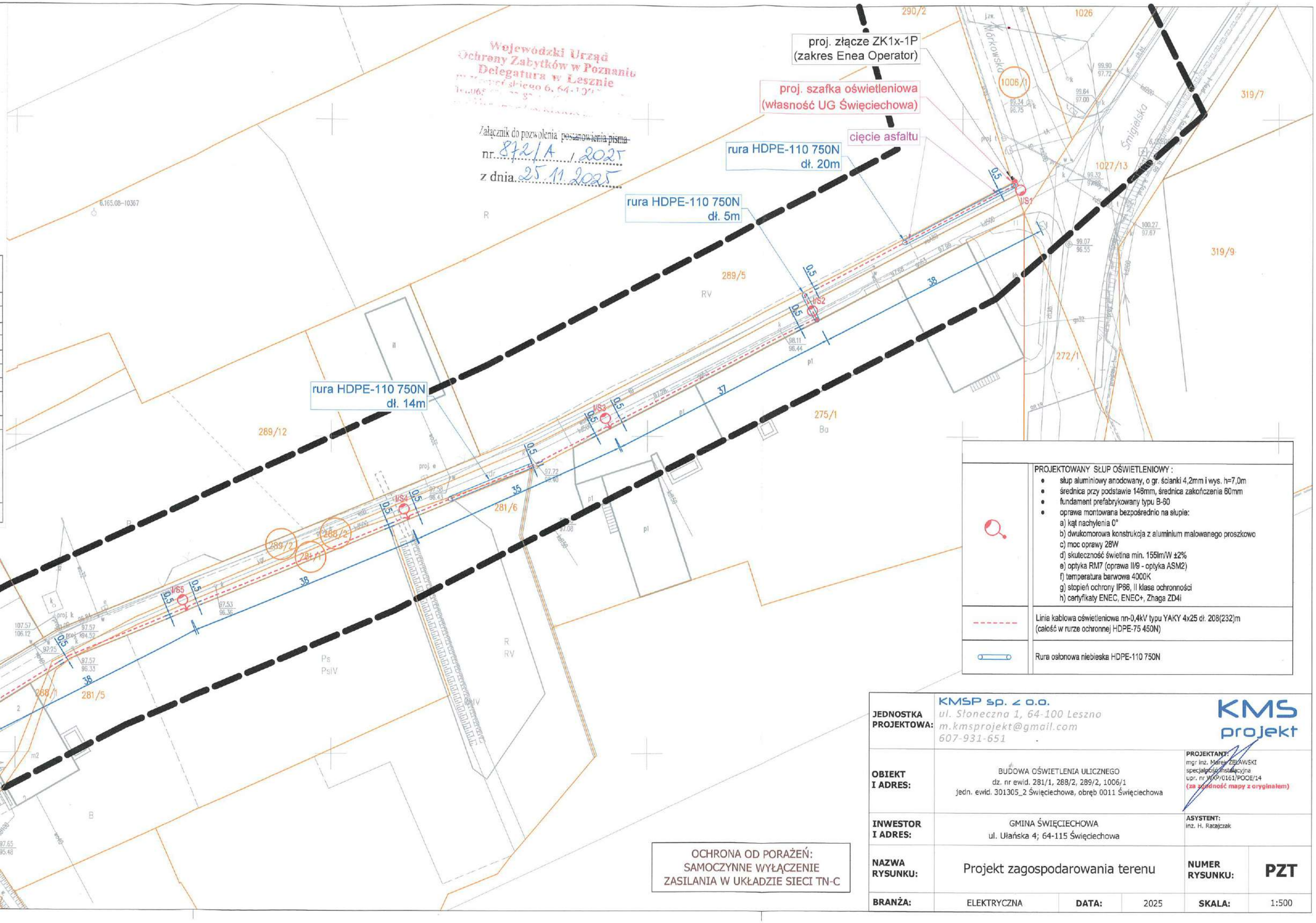

	PROJEKTOWANY SŁUP OŚWIETLENIOWY : • słup aluminiowy anodowany, o gr. ścianki 4,2mm i wys. h=7,0m • średnica przy podstawie 146mm, średnica zakończenia 60mm • fundament prefabrykowany typu B-60 • oprawa montowana bezpośrednio na słupie: a) kąt nachylenia 0° b) dwukomorowa konstrukcja z aluminium malowanego proszkowo c) moc oprawy 28W d) skuteczność świetlna min. 155lm/W ±2% e) optyka RM7 (oprawa II/9 - optyka ASM2) f) temperatura barwowa 4000K g) stopień ochrony IP66, II klasa ochronności h) certyfikaty ENEC, ENEC+, Zhaga ZD4i
- - - - - -	Linia kablowa oświetleniowa nn-0,4kV typu YAKY 4x25 dł. 208(232)m (całość w rurze ochronnej HDPE-75 450N)
	Rura osłonowa niebieska HDPE-110 750N

OCHRONA OD PORAŻEŃ:
SAMOCZYNNE WYŁĄCZENIE
ZASILANIA W UKŁADZIE SIECI TN-C

JEDNOSTKA PROJEKTOWA:	KMSP sp. z o.o. ul. Słoneczna 1, 64-100 Leszno m.kmsprojekt@gmail.com 607-931-651			KMS projekt	
OBIEKT I ADRES:	BUDOWA OŚWIETLENIA ULICZNEGO dz. nr ewid. 281/1, 288/2, 289/2, 1006/1 jedn. ewid. 301305_2 Święciechowa, obręb 0011 Święciechowa			**PROJEKTANT:** mgr inż. Marek ZELAWSKI specjalność instalacyjna upr. nr WKP/0161/POOE/14 (za zgodność mapy z oryginałem)	
INWESTOR I ADRES:	GMINA ŚWIĘCIECHOWA ul. Ułańska 4; 64-115 Święciechowa			**ASYSTENT:** inż. H. Ratajczak	
NAZWA RYSUNKU:	Projekt zagospodarowania terenu			**NUMER RYSUNKU:**	**PZT**
BRANŻA:	ELEKTRYCZNA	**DATA:**	2025	**SKALA:**	1:500

Poświadczam, że niniejszy dokument został opracowany w wyniku wykonania prac geodezyjnych, których rezultaty zawiera operat techniczny pozytywnie zweryfikowany przez organ służby geodezyjnej. Jednocześnie informuję, że jestem świadomy odpowiedzialności karnej za złożenie fałszywego oświadczenia.	
Identyfikator zgłoszenia prac geodezyjnych	GD.6640.1520.2025
Organ służby geodezyjnej, który otrzymał zgłoszenia	Starosta Leszczyński
Numer oraz data sporządzenia dokumentu zawierającego wynik pozytywnej weryfikacji	GD.6640.1520.2025_46255 z dnia 02.10.2025 r.
Wykonawca prac geodezyjnych	Usługi Geodezyjno – Kartograficzne Wiesław Ławecki ul. Jana Dekana 16, 64 – 100 Leszno
Imię i nazwisko, numer uprawnień zawodowych oraz podpis kierownika prac	Wiesław Ławecki uprawnienia zawodowe numer 13708 ..... podpis

MAPA DO CELÓW PROJEKTOWYCH
Skala 1 : 500

Oznaczenie kancelaryjne zgłoszenia pracy geodezyjnej		GD.6640.1520.2025
Nazwa miejscowości		ŚWIĘCIECHOWA
Jednostka ewidencyjna	nazwa – identyfikator	Święciechowa – 301305_2.
Obręb ewidencyjny	nazwa – identyfikator	Święciechowa – 0011
Działka nr		281/1, 288/2, 289/2, 1006/1
Nazwa układu współrzędnych	Prostokątnych płaskich	2000/18
	Układu wysokości	PL-EVRF2007-NH
Oznaczenie granic obszaru, który był przedmiotem aktualizacji		— — — —
Data opracowania mapy		26.09.2025

USŁUGI GEODEZYJNO-KARTOGRAFICZNE
Wiesław Ławecki
64-100 Leszno, ul. Jana Dekana 16
tel. 65 526 [illegible]
Regon 411[illegible] NIP 698-126-12-83

GEODETA UPRAWNIONY
Wiesław Ławecki
uprawnienia nr 13708 MGPiB

Nazwa/imię nazwisko wykonawcy
Podpis osoby reprezentującej wykonawcę

imię i nazwisko kierownika prac geodezyjnych

Nie wyklucza się istnienia w terenie innych nie wykazanych na niniejszej mapie urządzeń podziemnych, które nie były zgłoszone do inwentaryzacji lub o których brak jest w danych archiwalnych

Wojewódzki Urząd Ochrony Zabytków w Poznaniu
Delegatura w Lesznie
[illegible]

Załącznik do pozwolenia ~~postanowienia pisma~~
nr 872/A/2025
z dnia 25.11.2025

proj. zła
(zakres En
proj. szafka
(własność UG Ś
rura HDPE-110 750N
dł. 20m
rura HDPE-110 750N
dł. 5m
rura HDPE-110 750N
dł. 14m

OCHRONA OD PORAŻEŃ:
SAMOCZYNNE WYŁĄCZENIE
ZASILANIA W UKŁADZIE SIECI TN-C

WIELKOPOLSKI WOJEWÓDZKI
KONSERWATOR ZABYTKÓW
WOJEWÓDZKI URZĄD OCHRONY
ZABYTKÓW W POZNANIU
Delegatura w Lesznie
64-100 Leszno Pl. Komeńskiego 6
Le-WA.5161.6287.2.2025
Za dowodem doręczenia

Leszno, 21 listopada 2025 r.

URZĄD GMINY
w Święciechowie
WPŁYNĘŁO
26. 11. 2025
Liczba
l. dz. RKP - 13643

POZWOLENIE NR 235/C/2025
na prowadzenie badań archeologicznych

Działając na podstawie art. 6 ust. 1 pkt. 3 lit. a, art. 7 pkt. 1, 2, 4, art. 22 ust. 2, 36 ust. 1 pkt. 5, art. 37e oraz art. 89 pkt. 2 art. 91 ust. 4 pkt. 4 i 5, art. 92 ust. 6 ustawy z dnia 23 lipca 2003 r. o ochronie zabytków i opiece nad zabytkami (tj. Dz. U. 2024 poz. 1292) oraz na podstawie § 18 Rozporządzenia Ministra Kultury i Dziedzictwa Narodowego z dnia 02.08.2018r. w sprawie prowadzenia prac konserwatorskich, prac restauratorskich i badań konserwatorskich przy zabytku wpisanym do rejestru zabytków albo na Listę Skarbów Dziedzictwa oraz robót budowlanych, badań architektonicznych i innych działań przy zabytku wpisanym do rejestru zabytków, a także badań archeologicznych i poszukiwań zabytków (tj. Dz. U. 2021, poz. 81 ze zm.) oraz art. 104 Kodeksu postępowania administracyjnego (tj. Dz. U. 2024, poz. 572); po rozpatrzeniu wniosku Gminy Święciechowa, ul. Ułańska 4, 64-115 Święciechowa, z dnia 20.10.2025 r. (data wpływu: 05.11.2025 r.)

Wielkopolski Wojewódzki Konserwator Zabytków
udziela pozwolenia:

Wnioskodawcy: Gminie Święciechowa, ul. Ułańska 4, 64-115 Święciechowa

na prowadzenie badań archeologicznych w związku z inwestycją pn. budowie oświetlenia ulicznego na części dz. nr ewid. 1006/1, 289/2, 288/2, 281/1, obr. i gm. Święciechowa pow. leszczyński.

Wskazanie miejsca prowadzenia badań archeologicznych z określeniem współrzędnych geodezyjnych lub geograficznych z dokładnością do jednej setnej sekundy dla punktów:

1. x – 6396643.15 y – 5747955.32
2. x – 6396677.07 y – 5747972.55
3. x – 6396712.19 y – 5747987.00
4. x – 6396744.06 y – 5748001.44

5. x – 6396776.94 y – 5748018.48
6. x – 6396808.44 y – 5748040.31

Pozwolenie ważne do: 20.11.2027r.

Zakres i sposób prowadzenia badań zgodnie z programem badań autorstwa Pana Łukasza Lisieckiego załączonym do wniosku, a także w sposób umożliwiający jednoznaczną identyfikację i dokładną przestrzenną lokalizację wszystkich czynności oraz dokonanych odkryć, a w szczególności ich rozpoznanie, zadokumentowanie i interpretację, w obszarze wyznaczonym na załączniku mapowym będącym integralną częścią pozwolenia.

1. **określa warunek polegający na:**

1) obowiązku kierowania badaniami archeologicznymi albo samodzielnego wykonywania tych badań przez osobę posiadającą kwalifikacje, o których mowa w art. 37 e ustawy z dnia 23 lipca 2003r. o ochronie zabytków i opiece nad zabytkami (Dz. U. 2024 tj. poz. 1292 ze zm.)
2) przekazania Wielkopolskiemu Wojewódzkiemu Konserwatorowi Zabytków nie później niż w terminie 14 dni przed dniem rozpoczęcia badań, a w toku badań na 14 dni przed dokonaniem zmiany osoby, o której mowa w pkt. 1):
   a) imienia, nazwiska i adresu osoby, o której mowa w pkt. 1),
   b) dokumentów potwierdzających spełnianie przez tę osobę wymagań, o których mowa w art. 37e cytowanej wyżej ustawy,
   c) oświadczenia osoby, o której mowa w pkt. 1, o przyjęciu przez tę osobę obowiązku kierowania badaniami archeologicznymi albo samodzielnego wykonywania tych badań
3) zobowiązanie, o którym mowa w pkt. 2) uważa się za spełnione, w przypadku kierowania ww. badaniami albo samodzielnego ich wykonywania przez osobę posiadającą kwalifikacje, o których mowa w art. 37e ustawy, o ile do wniosku zostały załączone dokumenty potwierdzające spełnianie przez tę osobę ustawowych wymagań,

2. **ponadto określa warunki polegające na obowiązku:**

- niezwłocznego zawiadomienia wojewódzkiego konserwatora zabytków o wszelkich zagrożeniach lub nowych okolicznościach ujawnionych w trakcie prowadzenia wskazanych w pozwoleniu badań archeologicznych
- niezwłocznego zawiadomienia wojewódzkiego konserwatora zabytków o przerwach we wskazanych w pozwoleniu badaniach archeologicznych, które mogą wpłynąć na zmianę programu tych badań
- **prowadzenia dokumentacji przebiegu badań archeologicznych oraz opracowania wyników tych badań w sposób umożliwiający, jednoznaczną identyfikację i dokładną przestrzenną lokalizację wszystkich czynności oraz dokonanych odkryć i przekazania jej wojewódzkiemu konserwatorowi zabytków w terminie 6 miesięcy od dnia zakończenia tych badań**

(wykonanej zgodnie z załącznikiem do Rozporządzenia Ministra Kultury i Dziedzictwa Narodowego z dnia 2 sierpnia 2018 r. poz. II), składającej się z następujących elementów:

- imię, nazwisko i adres osoby lub nazwę, siedzibę i adres jednostki organizacyjnej, która sporządziła dokumentację
1) karty zabytku archeologicznego (tj. karta KEZA) – 2 egz.
2) karty jednostek stratygraficznych
3) rejestru odkrytych zabytków
4) rejestru warstw
5) inwentarza:
a) zabytków wydzielonych,
b) zabytków masowych,
c) próbek,
d) dokumentacji rysunkowej,
e) dokumentacji fotograficznej;
6) dokumentacji graficznej;
7) dokumentacji fotograficznej;
8) sprawozdania z badań;
9) opracowania wyników badań;
10) mapy lokalizacji zabytku archeologicznego w skali 1:10 000 z zaznaczonym jego hipotetycznym zasięgiem, a w odniesieniu do polskich obszarów morskich, o których mowa w art. 2 ust. 1 ustawy z dnia 21 marca 1991 r. o obszarach morskich Rzeczypospolitej Polskiej i administracji morskiej, planu batymetrycznego;
11) graficznego przedstawienia rozplanowania odkrytych zabytków i warstw kulturowych z zaznaczoną siatką i oznaczeniem ich chronologii;
12) planu warstwicowego zabytku z naniesioną siatką arową nawiązującą do szczegółowej sieci osnowy geodezyjnej i planem wykopów;
13) bibliografii oraz informacji o miejscu przechowywania dokumentacji wcześniej przeprowadzonych badań, jeżeli badania takie zostały przeprowadzone.
- prowadzenia doraźnej konserwacji pozyskanych zabytków i przekazania ich wojewódzkiemu konserwatorowi zabytków w terminie 3 lat od dnia zakończenia tych badań,

Zawiadomienia, o których mowa w pkt. 3 niniejszego pozwolenia przekazuje się pisemnie, za pomocą faksu lub za pomocą środków komunikacji elektronicznej w rozumieniu art. 2 pkt. 5 ustawy z dnia 18 lipca 2002 r. o świadczeniu usług drogą elektroniczną (Dz. U 2024r. poz. 1513)
- nr faksu: 65 5299 283
- adres e-mail: leszno.archeologia@poznan.wuoz.gov.pl

Uzasadnienie

Dnia 05.11.2025 r. do Wojewódzkiego Urzędu Ochrony Zabytków Delegatura w Lesznie wpłynął wniosek Gminy Święciechowa na prowadzenie badań archeologicznych w związku z inwestycją pn. budowie oświetlenia ulicznego na części dz. nr ewid. 1006/1, 289/2, 288/2, 281/1, obr. I gm. Święciechowa pow. leszczyński.

W toku postępowania Urząd ustalił, że właścicielem przedmiotowych działek jest Wnioskodawca.

Konieczność przeprowadzenia badań archeologicznych jest uzasadniona ze względu na lokalizację inwestycji na obszarze stanowiska archeologicznego Święciechowa 19, obszar AZP 64-23/66, ujętego w wojewódzkiej ewidencji zabytków.

Badania archeologiczne są niezbędne dla ochrony dziedzictwa kulturowego.

Pouczenie, co do prawa odwołania

1. Od niniejszej decyzji przysługuje stronie odwołanie, które należy wnieść w ciągu 14 dni od dnia doręczenia decyzji do Ministra Kultury i Dziedzictwa Narodowego, za pośrednictwem Wojewódzkiego Urzędu Ochrony Zabytków w Poznaniu Delegatura w Lesznie– Wielkopolskiego Wojewódzkiego Konserwatora Zabytków (art. 127 §1-2 oraz art. 129 §1-2 Kodeksu postępowania administracyjnego (tj. Dz. U. 2024, poz. 572).
2. Przed upływem terminu do wniesienia odwołanie strony mogą zrzec się prawa do wniesienia odwołania od niniejszej decyzji. Z dniem doręczenie Wielkopolskiemu Wojewódzkiemu Konserwatorowi Zabytków oświadczenia o zrzeczeniu się prawa do wniesienia odwołania przez ostatnią ze stron postępowania, decyzja staje się ostateczna i prawomocna. Zrzeczenie się prawa do wniesienia odwołania skutkuje brakiem możliwości odwołania od decyzji oraz jej zaskarżenia do wojewódzkiego sądu administracyjnego.

Pozostałe pouczenia

3. **Kto prowadzi badania archeologiczne niezgodnie z zakresem lub warunkami określonymi w pozwoleniu wojewódzkiego konserwatora zabytków podlega karze pieniężnej w wysokości od 500 do 500 000zł. (art. 107d .2 tj. Dz. U. 2024 poz. 1292)**
4. Zgodnie z art. 47 ustawy z dnia 23 lipca 2003 r. o ochronie zabytków i opiece nad zabytkami (tj. Dz. U. 2024 poz. 1292) Wojewódzki Konserwator Zabytków może wznowić postępowania w sprawie wydanego pozwolenia, o którym mowa w art. 36 ust. 1, a następnie zmienić je lub cofnąć, w drodze decyzji, jeżeli w trakcie wykonywania badań, prac, robót lub innych działań określonych w pozwoleniu wystąpiły nowe fakty i okoliczności mogące doprowadzić do uszkodzenia lub zniszczenia zabytku

5. Niniejsza decyzja nie zwalnia z konieczności posiadania wszystkich innych zezwoleń wymaganych prawem.
6. Zgodnie z art. 37e ustawy o ochronie zabytków i opiece nad zabytkami (tj. Dz. U. 2024 poz. 1292) Badania może prowadzić osoba, która ukończyła studia drugiego stopnia lub jednolite studia magisterskie, w zakresie archeologii i przez co najmniej 12 miesięcy brała udział w badaniach archeologicznych. Doświadczenie zawodowe może być nabyte poza terytorium Rzeczypospolitej Polskiej.



Z up. Wielkopolskiego Wojewódzkiego Konserwatora Zabytków
mgr Monika Kądziewicz
Z-ca Inspektor

Załączniki:
1. Mapa z zaznaczonym obszarem prac archeologicznych

Otrzymują:
1. Gmina Święciechowa

a/a AP
Sprawę prowadzi: Agnieszka Paluszkiewicz tel. 65 529 93 83 wewn. 18

Zwalnia się z opłaty skarbowej – zgodnie z art.7 pkt 3 ustawy z dnia 16 listopada 2006 r. o opłacie skarbowej (tekst jedn. Dz.U. 2023 poz. 2111)
inspektor. ds. ochrony zabytków Agnieszka Paluszkiewicz

Administratorem Pani/Pana danych osobowych jest Wielkopolski Wojewódzki Konserwator Zabytków. Dalsze informacje dotyczące ochrony Pani/Pana danych osobowych znajdują się na stronie WWW pod adresem: http://poznan.wuoz.gov.pl/ochrona-danych-osobowych-0

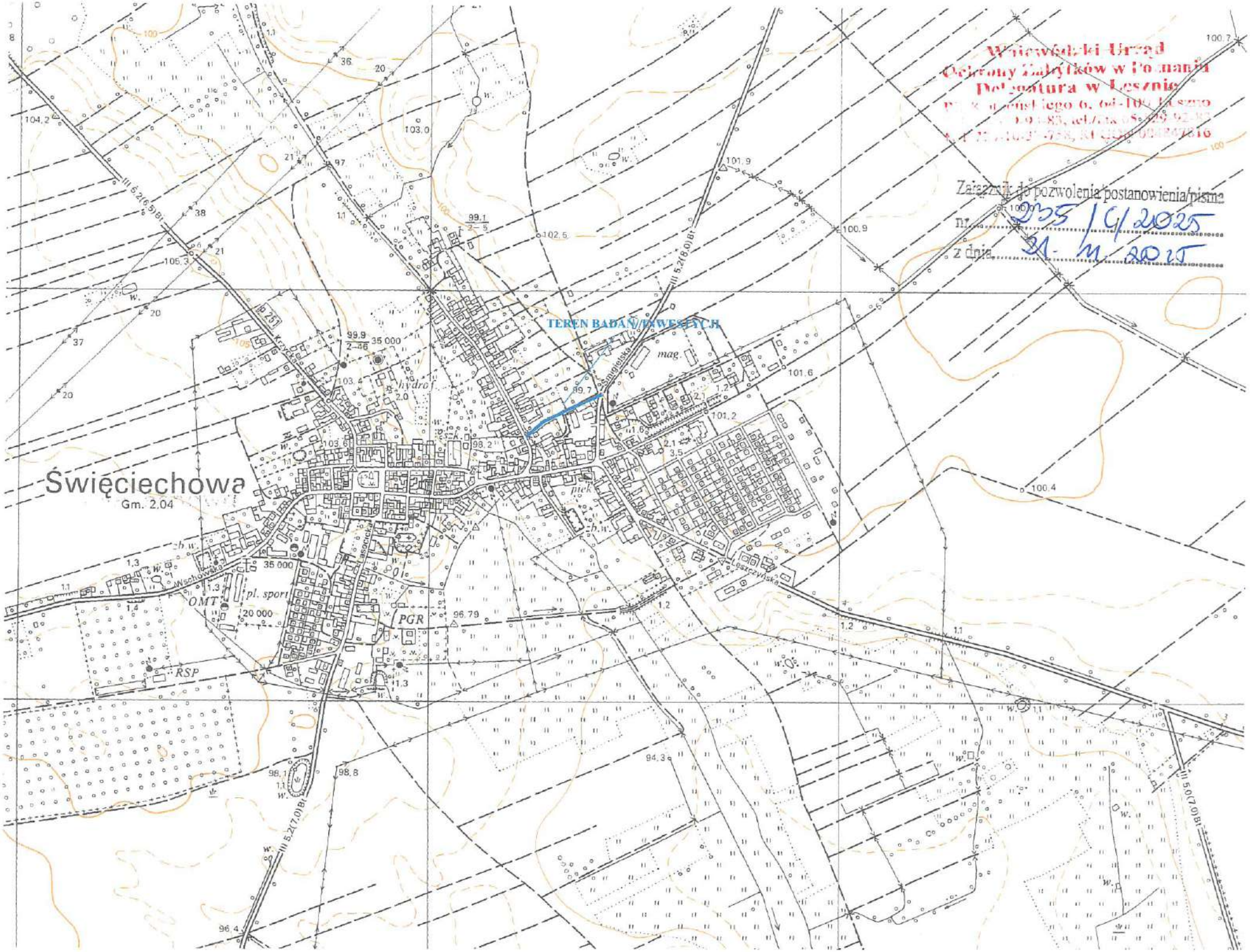

Wielkopolski Urząd
Ochrony Zabytków w Poznaniu
Delegatura w Lesznie
[illegible]

Załącznik do pozwolenia/postanowienia/pisma
Nr 235/G/2025
z dnia 21.11.2025